Филиал ПАО «Россети Московский регион» - Северные электрические сети
Российская Федерация, 141401,
Московская область, г. Химки, проезд Коммунальный, стр. 8
Тел.: +7 (499) 608 9523
ses@rossetimr.ru, www.rossetimr.ru

от 10.07.2026 № СЭС/28/2598
на от

О согласовании ПД по титулу Реконструкция КЛ-10 кВ от ЦРП-10 кВ №23 сек.2 до ТП-10/0,4 кВ кВ №1187 сек.2, в т. ч. ПИР МО Солнечногорский р-н (1,8 км; 250 п.м.)

Проект-менеджеру
ООО «МеридианЭнерго»

Е.М. Солдатовой

Заместителю директора по капитальному строительству – начальнику управления филиала Северные электрические сети

Д.С. Жуку

Уважаемая Екатерина Михайловна!

Рассмотрев электронную версию проектной документации «314583изм Реконструкция КЛ-10 кВ от ЦРП-10 кВ №23 сек.2 до ТП-10/0,4 кВ кВ №1187 сек.2, в т. ч. ПИР МО Солнечногорский р-н (1,8 км; 250 п.м.)» по титулу: **Реконструкция КЛ-10 кВ от ЦРП-10 кВ №23 сек.2 до ТП-10/0,4 кВ кВ №1187 сек.2, в т. ч. ПИР МО Солнечногорский р-н (1,8 км; 250 п.м.)**, сообщаю, что Филиал ПАО «Россети Московский регион» - Северные электрические сети согласовывает представленную документацию.

Начальник производственно-технической службы Д.А. Конценебин

А.Б. Масленников
(499) 608-99-18 (доб. 12-89)

0 314066 555962

ООО "Меридиан Энерго"

EURORUS
ISO 9001 Certification

Заказчик – ПАО "Россети Московский регион"

Реконструкция КЛ-10 кВ от ЦРП-23 сек.2 до ТП-418 сек.2 в т.ч. ПИР МО Солнечногорский р-н

Инвестиционная программа на 2026 г

РАБОЧАЯ ДОКУМЕНТАЦИЯ

Реконструкция КЛ-10 кВ

I-314583

2026

ООО "Меридиан Энерго"

EURORUS
ISO 9001 Certification

Заказчик – ПАО "Россети Московский регион"

Реконструкция КЛ-10 кВ от ЦРП-23 сек.2 до ТП-418 сек.2 в т.ч. ПИР МО Солнечногорский р-н

РАБОЧАЯ ДОКУМЕНТАЦИЯ

Реконструкция КЛ-10 кВ

I-314583

Главный инженер проекта  Д.А. Маничев

2026

АССОЦИАЦИЯ САМОРЕГУЛИРУЕМЫХ ОРГАНИЗАЦИЙ ОБЩЕРОССИЙСКАЯ НЕГОСУДАРСТВЕННАЯ НЕКОММЕРЧЕСКАЯ ОРГАНИЗАЦИЯ – ОБЩЕРОССИЙСКОЕ МЕЖОТРАСЛЕВОЕ ОБЪЕДИНЕНИЕ РАБОТОДАТЕЛЕЙ «НАЦИОНАЛЬНОЕ ОБЪЕДИНЕНИЕ САМОРЕГУЛИРУЕМЫХ ОРГАНИЗАЦИЙ, ОСНОВАННЫХ НА ЧЛЕНСТВЕ ЛИЦ, ВЫПОЛНЯЮЩИХ ИНЖЕНЕРНЫЕ ИЗЫСКАНИЯ, И САМОРЕГУЛИРУЕМЫХ ОРГАНИЗАЦИЙ, ОСНОВАННЫХ НА ЧЛЕНСТВЕ ЛИЦ, ОСУЩЕСТВЛЯЮЩИХ ПОДГОТОВКУ ПРОЕКТНОЙ ДОКУМЕНТАЦИИ»

7743795832-20260119-1303
(регистрационный номер выписки)

19.01.2026
(дата формирования выписки)

ВЫПИСКА
из единого реестра сведений о членах саморегулируемых организаций в области инженерных изысканий и в области архитектурно-строительного проектирования и их обязательствах

Настоящая выписка содержит сведения о юридическом лице (индивидуальном предпринимателе), осуществляющем подготовку проектной документации:

Общество с ограниченной ответственностью "Меридиан Энерго"
(полное наименование юридического лица/ФИО индивидуального предпринимателя)

1107746828122
(основной государственный регистрационный номер)

1. Сведения о члене саморегулируемой организации:		
1.1	Идентификационный номер налогоплательщика	7743795832
1.2	Полное наименование юридического лица (Фамилия Имя Отчество индивидуального предпринимателя)	Общество с ограниченной ответственностью "Меридиан Энерго"
1.3	Сокращенное наименование юридического лица	ООО «Меридиан Энерго»
1.4	Адрес юридического лица Место фактического осуществления деятельности (для индивидуального предпринимателя)	121357, Россия, Москва, г. Москва, ул. Верейская, д. 5, комната 20, этаж 3
1.5	Является членом саморегулируемой организации	Саморегулируемая организация Ассоциация проектных компаний "Межрегиональная ассоциация проектировщиков" (СРО-П-027-18092009)
1.6	Регистрационный номер члена саморегулируемой организации	П-027-007743795832-0203
1.7	Дата вступления в силу решения о приеме в члены саморегулируемой организации	29.12.2017
1.8	Дата и номер решения об исключении из членов саморегулируемой организации, основания исключения	

2. Сведения о наличии у члена саморегулируемой организации права осуществлять подготовку проектной документации:		
2.1 в отношении объектов капитального строительства (кроме особо опасных, технически сложных и уникальных объектов, объектов использования атомной энергии) (дата возникновения/изменения права)	2.2 в отношении особо опасных, технически сложных и уникальных объектов капитального строительства (кроме объектов использования атомной энергии) (дата возникновения/изменения права)	2.3 в отношении объектов использования атомной энергии (дата возникновения/изменения права)
Да, 29.12.2017	Да, 29.12.2017	Нет

3. Компенсационный фонд возмещения вреда		
3.1	Уровень ответственности члена саморегулируемой организации по обязательствам по договору подряда на подготовку проектной документации, в соответствии с которым указанным членом внесен взнос в компенсационный фонд возмещения вреда	**Четвертый уровень ответственности (составляет триста миллионов рублей и более)**
3.2	Сведения о приостановлении / прекращении права осуществлять подготовку проектной документации объектов капитального строительства	
4. Компенсационный фонд обеспечения договорных обязательств		
4.1	Дата, с которой член саморегулируемой организации имеет право осуществлять подготовку проектной документации по договорам подряда, заключаемым с использованием конкурентных способов заключения договоров, в соответствии с которым указанным членом внесен взнос в компенсационный фонд обеспечения договорных обязательств	**29.12.2017**
4.2	Уровень ответственности члена саморегулируемой организации по обязательствам по договорам подряда на подготовку проектной документации, заключаемым с использованием конкурентных способов заключения договоров, в соответствии с которым указанным членом внесен взнос в компенсационный фонд обеспечения договорных обязательств	**Четвертый уровень ответственности (составляет триста миллионов рублей и более)**
4.3	Дата уплаты дополнительного взноса	**20.05.2020**
4.4	Сведения о приостановлении / прекращении права осуществлять подготовку проектной документации по договорам подряда, заключаемым с использованием конкурентных способов заключения договоров	
5. Фактический совокупный размер обязательств		
5.1	Фактический совокупный размер обязательств по договорам подряда на подготовку проектной документации, заключаемым с использованием конкурентных способов заключения договоров на дату выдачи выписки	**79824609.45 руб.**

Руководитель аппарата

НОПРИЗ

ДОКУМЕНТ ПОДПИСАН УСИЛЕННОЙ КВАЛИФИЦИРОВАННОЙ ЭЛЕКТРОННОЙ ПОДПИСЬЮ

Владелец: «НАЦИОНАЛЬНОЕ ОБЪЕДИНЕНИЕ ИЗЫСКАТЕЛЕЙ И ПРОЕКТИРОВЩИКОВ» «НОПРИЗ»

129090, г. Москва, пр-т Мира, 5, стр.1

СЕРТИФИКАТ 02 A9 64 C2 00 16 B9 DD A0 42 4E 1C 78 48 A1 7E 77

ДЕЙСТВИТЕЛЕН: с 10.07.2025 по 10.10.2026

А.О. Кожуховский

I-314583

УТВЕРЖДАЮ
Начальник отдела проектно-изыскательных работ
управления капитального строительства
Филиал ПАО «Россети Московский регион» -
«Северные электрические сети»

_____ **Дробнов М.П.**
(подпись) (ФИО)
Идентификационный номер специалиста

П	И	-	1	5	6	7	1	5

Задание на проектирование
по титулу: «Реконструкция КЛ-10 кВ от ЦРП-23 сек.2 до ТП-1187 сек.2, в т. ч. ПИР МО Солнечногорский р-н»

ПРОЕКТНАЯ ОРГАНИЗАЦИЯ

_____
(наименование организации)

_____
(должность)

_____
(Ф.И.О.)

_____ _____
(подпись)

«_____»_____ 20__ г.

М.П.

ГИП _____ _____
(Ф.И.О.) (подпись)
Идентификационный номер специалиста

Москва 2026 г.

	1. Общие данные	
1.1	**Основания для проектирования**	-Целевая программа ПАО «Россети Московский Регион» на 2024-2028гг. - Инвестиционная программа на 2026г.
1.2	**Заказчик**	Северные электрические сети - филиал ПАО «Россети Московский регион»
1.3	**Проектная организация-генеральный проектировщик**	Определяется по результатам торгов
1.4	**Вид строительства**	*Реконструкция*
1.5	**Стадийность проектирования**	Одностадийная: Рабочая документация
1.6	**Назначение проектируемого объекта**	Реконструкция предназначена для повышения надежности электроснабжения потребителей и устранения жалоб на качество электроэнергии, обеспечение надежности и бесперебойного питание абонентов.
1.7	**Особые условия строительства**	Работа в действующих электроустановках инв.№ 2060-3000023751 Установить границы охранной зоны после завершения СМР
1.8	**Основные технико-экономические показатели.**	- Номинальное напряжение – 10 кВ - Реконструкция КЛ-10кВ – 1,800 км. - КЛ-10 кВ 3*АПВПуГ-1-240/50 мм2.- 1,800км; – В том числе методом ГНБ -1,8км (окончательные параметры определить при проектировании);
1.9	**Выделение пусковых комплексов (этапов)**	Не требуется
1.10	**Сроки начала и окончания строительства**	Сроки в соответствии с договором
1.11	**Сроки начала и окончания проектирования**	Сроки в соответствии с договором
1.12	**Источники финансирования**	RAB
1.13	**Условия для определения сметной стоимости объекта**	Сметную документацию выполнить согласно Методики определения сметной стоимости строительства, реконструкции, капитального ремонта, сноса объектов капитального строительства, работ по сохранению объектов культурного наследия (приказ Минстроя РФ от 04.08.2020 №421/пр в действующей редакции) ресурсно-индексным методом с использованием Федеральной сметно-нормативной базы ФСНБ-2022 для объектов Московской области, с применением методик, справочников и сборников включенных в Федеральный реестр сметных нормативов (ФРСН)
	2. Основные требования к проектным решениям	
2.1	**Архитектурно-планировочные решения**	В соответствии с действующими нормативными документами.

2.2	**Технологические решения и выбор оборудования**	2.2.1 Предусмотреть применение только аттестованного в ПАО «Россети» оборудования, материалов и систем и соответствия разрабатываемых проектных решений, в т.ч. требованиям стандарта ПАО «Россети» СТО 34.01-3.1-001-2016 (приказ № 91 от 28.01.2022 ПАО «Россети Московский Регион» «Об усилении контроля за применением аттестованного оборудования при выполнении работ по реконструкции и новому строительству в распределительных сетях 0,4-20 кВ») согласно Перечня (http://www.rosseti.ru/investment/science/attestation/) 2.2.2 Выполнить и предоставить на согласование в Северные электрические сети - филиал ПАО " Россети Московский регион " и другие заинтересованные организации проект по модернизации ВЛ 10кВ. 2.2.3 При разработке проекта учитывать: -технические требования ПАО «Россети Московский Регион» на монтируемое оборудование. -методические указания по применению в ПАО «Россети Московский Регион» основных технических решений по эксплуатации, реконструкции и новому строительству электросетевых объектов. 2.2.4 Проектом предусмотреть – - Номинальное напряжение - 10 кВ - Реконструкция КЛ-10кВ – 1,800 км. - КЛ-10 кВ 3*АПвПуГ-1-240/50 мм2.- 1,800км; - В том числе методом ГНБ -1,8км (окончательные параметры определить при проектировании);
3. В составе проекта выполнить		
3.1.	**Раздел «Охрана окружающей среды»**	Необходимость разработки данного раздела определить проектом в соответствии с действующими нормативными документами.
3.2.	**Раздел «Противопожарные мероприятия»**	Необходимость разработки данного раздела определить проектом в соответствии с действующими нормативными документами
3.3.	**Раздел «Энергосберегающие мероприятия»**	Необходимость разработки данного раздела определить проектом в соответствии с действующими нормативными документами
3.4.	**Инженерно-технические мероприятия гражданской обороны и предупреждения чрезвычайных ситуаций**	Необходимость разработки данного раздела определить проектом в соответствии с действующими нормативными документами
3.5	**Оформление земельно-правовых отношений.**	3.5.1 Обосновать размеры земельных участков для размещения объектов капитального строительства. 3.5.2 Предоставить сведения о собственниках и правообладателях земельных участков под объекты капитального строительства. 3.5.3 Предоставить сведения о категории, разрешенном использовании и градостроительных регламентах в отношении земельных участков под объекты капитального строительства. 3.5.4 Получить кадастровые выписки о земельных участках, подлежащих выкупу или временному занятию объектами капитального строительства. 3.5.5 Разработать и утвердить в установленном порядке схемы расположения земельных участков на кадастровых картах или планах соответствующих территорий, предназначенных под капитальное строительство. 3.5.6 Оформить схему границ земель или части земельных участков на кадастровом плане территории с указанием

		координат характерных точек границ территории в соответствии с требованиями Постановления Правительства МО от 08.04.2015г. №229/13. 3.5.7 Получить в установленном порядке Разрешение на размещение объектов капитального строительства на землях или части земельного участка. 3.5.8 Подготовить расчет затрат собственников земельных участков, землепользователей, землевладельцев, арендаторов земельных участков, связанных с изъятием, выкупом, временным занятием согласно представленных заказчиком методик расчета. 3.5.9. Оформить карту (план) объекта землеустройства (охранной зоны, подлежащей согласованию) в соответствии с требованиями ППРФ от 30.07.2009 г. №621 и п. 9 Порядка, утв. Приказом Ростехнадзора от 17.01.2013 №9.
3.6	**Установление границ охранных зон электросетевых объектов**	3.5.1 Обосновать размеры земельных участков для размещения объектов капитального строительства. 3.5.2 Предоставить сведения о собственниках и правообладателях земельных участков под объекты капитального строительства. 3.5.3 Предоставить сведения о категории, разрешенном использовании и градостроительных регламентах в отношении земельных участков под объекты капитального строительства. 3.5.4 Получить кадастровые выписки о земельных участках, подлежащих выкупу или временному занятию объектами капитального строительства. 3.5.5 Разработать и утвердить в установленном порядке схемы расположения земельных участков на кадастровых картах или планах соответствующих территорий, предназначенных под капитальное строительство. 3.5.6 Оформить схему границ земель или части земельных участков на кадастровом плане территории с указанием координат характерных точек границ территории в соответствии с требованиями Постановления Правительства МО от 08.04.2015г. №229/13. 3.5.7 Получить в установленном порядке Разрешение на размещение объектов капитального строительства на землях или части земельного участка. 3.5.8 Подготовить расчет затрат собственников земельных участков, землепользователей, землевладельцев, арендаторов земельных участков, связанных с изъятием, выкупом, временным занятием согласно представленных заказчиком методик расчета. 3.5.9. Оформить карту (план) объекта землеустройства (охранной зоны, подлежащей согласованию) в соответствии с требованиями ППРФ от 30.07.2009 г. №621 и п. 9 Порядка, утв. Приказом Ростехнадзора от 17.01.2013 №9.
3.7.	**Материалы натурного обследования**	*Не требуется*
3.8.	**Выполнение экземпляров проекта**	Документация, согласованная в установленном порядке (комплект с согласованиями) передается заказчику в следующем количестве: бумажная версия – по 2 экземпляра (оригинал и копия); электронная версия в формате PDF (цвет, с согласованиями, с разбивкой по томам, каждый том отдельным файлом) – 3 экземпляра на 3-х компакт дисках (в т.ч. 2 экз. – для торгово-закупочных процедур); электронная версия в системе AutoCAD (*.dwg) и текстовые документы в системе MS Office – 1 экземпляр. Сметная документация передается заказчику в следующем количестве: бумажная версия – 2 экземпляра;

		электронная версия в формате PDF – 3 экземпляра на 3-х компакт дисках (в т.ч. 2 экз. – для торгово-закупочных процедур); электронная редактируемая версия сметной документации: в формате Smeta.ru (*.sob) – 1 экз.; в формате АРПС 1.10. (*.apr) – 1 экз.; в формате MS Office Excel – 1 экз. Количество экземпляров передаваемой проектной организацией заказчику по договору должно соответствовать указанному в ЗП.
4. Прочие сведения		
4.1	**Исходные данные, передаваемые Заказчиком проектной организации**	Перечень исходных данных с учетом нормативных документов, сроки подготовки и передачи их заказчиком определяются договором и календарным планом разработки проекта
4.2	**Согласование проекта**	Проектировщик согласовывает и защищает проект (при необходимости) во всех заинтересованных организациях.
4.3	**Получение Акта допуска Ростехнадзора**	Предусмотреть проектно-сметной документацией получение по завершению строительно-монтажных работ разрешения на допуск в эксплуатацию энергопринимающей установки, согласно «Административного регламента по предоставлению Федеральной службой по экологическому, технологическому и атомному надзору государственной услуги по выдаче разрешений на допуск в эксплуатацию энергопринимающих установок потребителей электрической энергии, объектов по производству электрической энергии, объектов электросетевого хозяйства, объектов теплоснабжения и теплопотребляющих установок», утвержденного приказом Федеральной службы по экологическому, технологическому и атомному надзору от 28 мая 2021 г. N 194 (или актуализированной версии приказа, действующего на момент выпуска ЗП)

СОГЛАСОВАНО:

Начальник Солнечногорского РЭС
филиала ПАО «Россети Московский регион» - Северные электрические сети

_____ *А.Н. Чуев*
(подпись)

Заместитель главного инженера по распределительным сетям филиала ПАО «Россети Московский регион» - Северные электрические сети

_____ *П.М. Пезов*
(подпись)

1 Ведомость чертежей основного комплекта

Лист	Наименование	Примечание
1–7	Общие данные	
8	Ситуационный план	
9–12	План трассы проектируемой КЛ–10 кВ, 1:500	
13–24	Профиль пересечения проектируемой КЛ–10 кВ №1 методом ГНБ/продавливание	
25	Схема электроснабжения КЛ–10 кВ	
26	Кабельный журнал	
27	Расчет сечения экрана КЛ–10 кВ	
28	Эскизы кабельных траншей	
29–31	Прокладка кабельных линий	
32	Поворот кабеля 3–АПвПуг 1х240/50–10	
33	Внешний вид кабельных муфт	
34	Ввод кабеля в ячейку	

Технические решения, принятые в рабочем проекте, соответствуют требованиям экологических, санитарно–гигиенических, противопожарных норм и норм промышленной безопасности, действующих на территории Российской Федерации, а также содержат меры по предупреждению постороннего вмешательства в ход технологических процессов и противодействию террористическим проявлениям и обеспечивают безопасную для жизни и здоровья людей эксплуатацию объекта при соблюдении предусмотренных проектом мероприятий.

Главный инженер проекта _____ Д.А. Маничев

Согласовано

Взам. инв. №

Подпись и дата

Инв. № подл.

Изм.	Кол.уч.	Лист	№ док.	Подпись	Дата	I–314583			
						Реконструкция КЛ–10 кВ от ЦРП–23 сек.2 до ТП–418 сек.2 в т.ч. ПИР МО Солнечногорский р–н			
Разработал		Боровинских			03.26	Реконструкция КЛ–10 кВ	Стадия	Лист	Листов
Проверил		Маничев			03.26		Р	1	34
ГИП		Маничев			03.26	Общие данные	Меридиан Энерго		

Формат А4

2 Ведомость ссылочных и прилагаемых документов

Лист	Наименование	Примечание
	Ссылочные документы	
ПУЭ изд.7	Правила устройства электроустановок	
СНиП 3.05.06-85	Электротехнические устройства	
т.с. 3.407-150	Заземляющие устройство воздушных линий	
ПИ "Сельэнергопроект"	Электропередач напряжением 0,4; 6-10; 20-35 кВ	
А5-92	Прокладка кабелей напряжением до 35 кВ в траншеях	
СНиП 12-03-2002	Безопасность труда в стрительстве. Часть 1. Общие требования	
СНиП 12-04-2002	Безопасность труда в стрительстве. Часть 2. Строительное производство.	
	Прилагаемые документы	
I-314583.ВОР	Ведомость объемов работ	на 2 листах
I-314583.СО	Спецификация оборудования и материалов	на 2 листах
	Лист согласований	

Согласовано

Взам. инв. №

Подпись и дата

Инв. № подл.

Изм.	Кол.уч.	Лист	№ док.	Подпись	Дата	I-314583	Лист 2

Формат А4

3 Общие указания

Данным проектом предусмотрено:

– строительство КЛ–10 кВ от ЦРП–10 кВ №23 сек.2 до ТП–1187 сек.2, кабелем 3–АПвПуг 1х240/50–10 в общих траншеях с КЛ–10 кВ от ЦРП–23 сек.1 до ТП–1187 сек.1 типа Т–5 и Т–12 – при пересечении с инженерными коммуникациями и под неасфальтированными дорогами. Протяженность КЛ–10 кВ – 1482 м.

Прокладка КЛ–10 кВ при пересечении автомобильной дороги с асфальтированным покрытием и тротуарами предусмотрена методами горизонтально–направленного бурения (ГНБ) и продавливания в общей скважитне с КЛ–10 кВ от ЦРП–23 сек.1 до ТП–118 сек.1.

Проектируемая КЛ–10 кВ прокладывается:

– траншея Т–5 – при прокладке двух кабелей в одной траншее, глубина прокладки кабеля 700 мм, ширина – 600 мм, длина траншеи – 831 м;

– траншея Т–12 – при прокладке двух кабелей в одной траншее в трубе БК–160 в траншее, глубина прокладки кабеля 900 мм, ширина – 600 мм, длина траншеи – 125 м;

– закрытым способом методом ГНБ под асфальтированными дорогами – 385 м;

– закрытым способом методом продавливания под асфальтированными дорогами и тротуарами – 141 м.

Проект выполнен на основании технического задания на проектирование (приложение к договору №I–314583)

Согласовано

Взам. инв. №

Подпись и дата

Инв. № подл.

Изм.	Кол.уч.	Лист	№ док.	Подпись	Дата	I–314583	Лист 3

Формат А4

4 Основные показатели проекта

Основные показатели (паспорт) проекта представлены в таблице 1.

Таблица 4.1 Основные показатели (паспорт) объекта

Наименование показателя	Ед. изм.	Показатели (всего)
1. Район по гололеду		2
2. Толщина стенки гололеда	мм	15
3. Район по ветру		2
4. Скорость ветра		II/29
5. Среднегодовая продолжительность гроз	ч	40
6. Степень загрязненность атмосферы		1
Технико-экономические показатели:		
1. Протяженность КЛ-10 кВ от ЦРП-23 сек.2 до ТП-1187 сек.2	км	1,482
1.1. – в траншее Т-5 открытым способом	км	0,831
1.2. – в траншее Т-12 в трубе БК-160 открытым способом	км	0,125
1.3. – в трубе БК-160 закрытым способом (методом ГНБ)	км	0,385
1.4. – в трубе БК-160 закрытым способом (методом продавливания)	км	0,141
2. Расход кабеля марки 3-АПвПуг 1х240/50-10	км	4,596*
3. Количество концевых муфт внутренней установки 1ПКВТп-10-150/240 (Б)	шт.	6
4. Количество соединительных муфт 1ПСТп-10-150/240 (Б)	шт.	12

* – в том числе на провис 2%, ввод в ЦРП-10 кВ №23 – 30 м, ввод в ТП-1187 – 30 м

Согласовано

Взам. инв. №

Подпись и дата

Инв. № подл.

5. Основные проектные решения

Проект "Реконструкция КЛ-10 кВ от ЦРП-23 сек.2 до ТП-1187 сек.2, в т.ч. ПИР, МО, Солнечногорский р-н" выполнен на основании технического задания на проектирование (приложение к договору №I-314583).

Электромонтажные работы должна выполнять специализированная организация, имеющая действующую лицензию.

1.1 Наружные сети электроснабжения.

Проектом предусмотрено:

– строительство КЛ-10 кВ в земле траншеях типа Т-5 и в траншее Т-12 в трубе БК-160 под неасфальтированными дорогами и при пересечении с инженерными коммуникациями, кабелем 3-АПвПуг 1х240/50-10.

Перед производством земляных работ проверить наличие подземных коммуникаций и вызвать представителей всех заинтересованных организаций.

1.2 Конструктивное выполнение КЛ-10 кВ.

Кабельные линии выполняются путем прокладки кабелей АПвПуг-10 1х240/50 в траншее шириной не менее 200 мм для трех одножильных кабелей.

Расположение одножильных кабелей в каждой кабельной линии выполняется треугольником вплотную с креплением ремешками-стяжками через каждый 1 м. Проход под дорогой и съездами осуществлять методом вскрытия (открытый способ). В местах пересечений кабельных линий с другими кабельными линиями на расстоянии по 1 м в каждую сторону от пересекаемой коммуникации, кабель защитить от механических повреждений, проложив в трубе БК-160 мм.

При пересечении автомобильной дороги, водной преграды прокладку кабелей выполнить закрытым способом методом ГНБ, кабели проложить в трубе БК-160 мм по всей ширине зоны отчуждения. При прохождении кабельной трассы рядом с деревьями и кустарниками, расстояние от кабеля до стволов деревьев должно быть не менее 2 м, до кустарника – не менее 0,75 м (ПУЭ п.2.3.87). По всей длине линии силовой кабель защитить от механических повреждений плитами ПЗК-240х480х16, в один слой вдоль трассы (ПУЭ п.2.3.83). Плиты уложить на слой земли, толщиной не менее 150 мм, которую насыпать поверх кабелей.

По все длине выполнить подсыпку песком или мелкой землей, не содержащей камней, строительного мусора, шлака и т.п. Толщина подсыпки должна составлять не менее 100 мм.

План трасс проектируемой КЛ-10 кВ №1 представлен на чертежах I-314583 л.10-л.25.

1.3 Технические характеристики кабеля АПвПуг-10 1х240/50.

Кабель АПвПуг-10 1х240/50 предназначен для передачи и распределения электрической энергии на номинальное переменное напряжение 10 кВ номинальной частоты 50 Гц для сетей с заземленной нейтралью и изолированной нейтралью.

Конструктивно кабель выполнен из одной круглой уплотненной многопроволочной токоведущей алюминиевой жилы с изоляцией из сшитого полиэтилена. Экран выполнен из медных проволок, скрепленных медной лентой. Экран по изоляции из экструдируемого полупроводящего сшитого полиэтилена. Оболочка из полиэтилена, усиленная продольными ребрами жесткости.

Согласовано

Взам. инв. №

Подпись и дата

Инв. № подл.

Изм.	Кол.уч.	Лист	№ док.	Подпись	Дата	I-314583	Лист 5

Формат А4

– Теоретический вес 1 км – 1556,34 кг;
– Наружный диаметр кабеля – 36,2 мм;
– Длительно-допустимые токовые нагрузки кабелей (треугольником, в воздухе) – 607А;
– Длительно-допустимые токовые нагрузки кабелей (треугольником, в земле) – 531 А;
– Индуктивное сопротивление – 0,094 Ом/км;
– Активное сопротивление – 0,125 Ом/км;
– Номинальная толщина изоляции – 3,4 мм;
– Номинальная толщина оболочки – 2,5 мм;
– Электрич. сопротивление медного экрана при t=20°С, не более – 0,0754 Ом/м;
– Электрическая емкость пары не более – 0,46 нФ/км

2. Энергосбережение.

Для выполнения мероприятий по энергосбережению в проекте предусмотрено:
- выполнен расчет потерь электрической энергии
- предусмотрена равномерная нагрузка фаз электрических сетей
- предусмотрен учет электроэнергии.

3. Охрана окружающей среды.

Проект разработан с учетом требований законодательства об охране природы и основ земельного законодательства Российской Федерации. Технологический процесс строительства н/в линий является безотходным и не сопровождается вредными выбросами в окружающую природную среду (как воздушную, так и водную).
Производственный шум и вибрации отсутствуют. В связи с этим проведение воздухо – водоохранных мероприятий и мероприятий по снижению шума и вибрации настоящим проектом не предусмотрено.

В соответствии с "Санитарными нормами и правилами защиты населения от воздействия электрического поля...", утвержденными Главным санитарно –эпидемиологическим управлением 28.02.84 г. № 2971, защита населения от электрического поля не требуется.

После окончания строительно – монтажных работ земельные участки, временно используемые при работе, должны быть приведены в первоначальное состояние.
Захламление территории запрещается.

4. Охрана труда и техника безопасности.

Важнейшим условием безопасности работ является строгое соблюдение технологических режимов, технических правил, а также технических условий при эксплуатации инженерного оборудования.

Для обеспечения охраны труда и техники безопасности проектом предусмотрено:

1. Использование технически совершенного оборудования,

2. Размещение оборудования, обеспечивающего его свободное обслуживание,

3. Устройство заземляющих устройств с нормированной величиной сопротивления, соответствующей требованиям СНиП 3.05.06-85,

4. Применение типовых конструкций опор линий электропередач использование при выполнении строительно-монтажных работ машин и механизмов, в конструкции которых заложены принципы охраны труда.

5. Строительство участков линий вблизи действующих, находящихся под напряжением, должно выполняться с соблюдением нормируемых расстояний от проводов до работающих машин и механизмов, их надлежащего заземления и др. мероприятий по обеспечению безопасности ведения работ, вплоть до отключения электролиний.

6. При всех работах необходимо также соблюдать "Правила пожарной безопасности при производстве строительно-монтажных работ".

Согласовано

Взам. инв. №

Подпись и дата

Инв. № подл.

Изм.	Кол.уч.	Лист	№ док.	Подпись	Дата	I-314583	Лист 6

Формат А4

5. Организация эксплуатации электроустановок.

1. Эксплуатация электрооборудования должна производиться в соответствии с " Правилами технической эксплуатации электроустановок потребителей" и «Межотраслевыми правилами по охране труда».

2. Действующие установки должны быть укомплектованы необходимыми защитными средствами в соответствии с нормами. Испытание защитных средств выполняется в объемах и по срокам в соответствии с ПТЭЭП.

3. До пуска объекта в эксплуатацию необходимо решить вопрос разграничения балансовой принадлежности и определить границы эксплуатационной ответственности.

4. Ответственность за эксплуатацию электрооборудования несет владелец.

6. Производство работ.

1. Выполнение СМР производится в населенной местности (жилые дома).

2. Выполнение СМР и ПНР выполняются разными бригадами.

Согласовано

Взам. инв. №

Подпись и дата

Инв. № подл.

Изм.	Кол.уч.	Лист	№ док.	Подпись	Дата	I-314583	Лист 7

Формат А4



Условные обозначения

– проектируемая КЛ-10 кВ ЦРП-23 сек.2 до ТП-1187 сек.2

0м 5м 10м 15м 20м 25м 30м 35м 40м 45м

в 1 сантиметре 5 метров

						I-314583		
						Реконструкция КЛ-10 кВ от ЦРП-23 сек.2 до ТП-418 сек.2 в т.ч. ПИР МО Солнечногорский р-н		
Изм.	Кол.уч.	Лист	№ док.	Подпись	Дата			
Разработал		Боровинских			03.26	Реконструкция КЛ-10 кВ	Стадия	Лист	Листов
Проверил		Маничев			03.26		Р	8	34
ГИП		Маничев			03.26	Ситуационный план	Меридиан Энерго		

Формат А3

Согласовано

Взам. инв. №

Подпись и дата

Инв. № подл.

Условные обозначения

- – проектируемая КЛ-10 кВ от ЦРП-23 сек.1 до ТП-1187 сек.1 (учтена в проекте I-314583)
- – проектируемая КЛ-10 кВ от ЦРП-23 сек.2 до ТП-1187 сек.2
- – проектируемая КЛ-10 кВ, прокладываемая открыто в трубе БК-160
- – проектируемая КЛ-10 кВ, прокладываемая методом ГНБ

Изм.	Кол.уч.	Лист	№ док.	Подпись	Дата	I-314583		
						Реконструкция КЛ-10 кВ от ЦРП-23 сек.2 до ТП-418 сек.2 в т.ч. ПИР МО Солнечногорский р-н		
Разработал	Боровинских				03.26	Реконструкция КЛ-10 кВ	Стадия Р	Лист 9 / Листов 34
Проверил	Маничев				03.26			
ГИП	Маничев				03.26	План трассы проектируемой КЛ-10 кВ М1-500	Меридиан Энерго	

Формат А1

Согласовано

Взам. инв. №

Подпись и дата

Инв. № подл.

Координаты точек поворота трассы КЛ-10кВ от ЦРП-23 до ТП-1187 сек.2 в МСК-50		
№	X	Y
m1	494604.16	2166541.49
m2	494610.82	2166543.25
m3	494669.24	2166547.34
m4	494674.01	2166532.91
m5	494692.97	2166515.04
m6	494679.62	2166471.01
m7	494653.27	2166369.44
m8	494653.62	2166362.97
m9	494642.95	2166321.89
m10	494604.33	2166181.78
m11	494579.03	2166120.29
m12	494528.74	2166056.59
m13	494522.13	2166039.5
m14	494486.1	2165797.98
m15	494465.05	2165717.03
m16	494457.81	2165644.43
m17	494458.18	2165611.52
m18	494456	2165582.59
m19	494457.05	2165517.24
m20	494455.7	2165515.82
m21	494455.69	2165486.57
m22	494457.66	2165485.15
m23	494457.91	2165458.56
m24	494456.26	2165454.02
m25	494453.68	2165368.08
m26	494453.71	2165345.39
m27	494456.67	2165339.1
m28	494456.86	2165278.24
m29	494455.54	2165271.91
m30	494456.36	2165206.38
m31	494455.25	2165199.18

Координаты точек поворота трассы КЛ-10кВ от ЦРП-23 до ТП-1187 сек.2 в WGS84		
№	X	Y
m1	55.982306955	37.144396370
m2	55.982367061	37.144422491
m3	55.982892321	37.144469866
m4	55.982932639	37.144237275
m5	55.983099770	37.143945182
m6	55.982972236	37.143244139
m7	55.982717945	37.141625584
m8	55.982719959	37.141521852
m9	55.982616990	37.140867237
m10	55.982245763	37.138635289
m11	55.982007849	37.137658373
m12	55.981545158	37.136653875
m13	55.981482817	37.136382235
m14	55.981116976	37.132525482
m15	55.980913756	37.131235647
m16	55.980835988	37.130075220
m17	55.980833522	37.129548048
m18	55.980808858	37.129085416
m19	55.980806782	37.128038502
m20	55.980794411	37.128016184
m21	55.980789169	37.127547747
m22	55.980806607	37.127524387
m23	55.980804166	37.127098468
m24	55.980788551	37.127026278
m25	55.980750412	37.125650751
m26	55.980746498	37.125287367
m27	55.980771966	37.125185701
m28	55.980762928	37.124210967
m29	55.980749958	37.124110008
m30	55.980745742	37.123060286
m31	55.980734503	37.122945328

Проект. КЛ-10кВ №2 от ЦРП-23 сек.2 до ТП-1187 сек.2
L2=1482 м, кабель 3-АПВПуГ 1-240/50-10

Закрытый переход №8 (П-Р) методом ГНБ,
Lтрасса=146м, 4 трубы БК-160мм,
Lпрофиль=148 м (Lобщ=148м*4тр=592м)

Закрытый переход №9 (С-Т) через асфальт проезд
методом продавливания, Lтрасса=19м
4 трубы БК-160мм,
Lпрофиль=20 м (Lобщ=20м*4тр=80м)

Прокладка кабеля в трубе БК-160
открытым способом
L=2м (Lобщ=2мх2тр=4м)

Прокладка кабеля в трубе БК-160
открытым способом
L=4м (Lобщ=4мх2тр=8м)

Прокладка кабеля в трубе БК-160
открытым способом
L=12м (Lобщ=12мх2тр=24м)

Прокладка кабеля в трубе БК-160
открытым способом
L=9м (Lобщ=9мх2тр=18м)

m.выхода (П)
m.входа (П)
m.выхода (Т)
m.входа (С)
m8
m9
m10
m11
m12
m13
ул. Жилинская
ул. Жилинская
ул. Жилинская
р.п. Андреевка
5КЖ
гостиница
50:09:0070101:12544
50:09:0070101:12667
50:09:0070101:3181
50:09:0070101:279
50:09:0070101:12418
50:09:0070101:3232
50:09:0070101:11279
50:09:0070101:3312
50:09:0000000:186889
3-04
Об установлении санитарно-защитной зоны для промплощадки реконструируемого предприятия АО «НПО Стеклопластик» (с арендаторами) и АО «НПК «Суперметалл»
Линия совмещения с листом 9
Линия совмещения с листом 10
Линия совмещения с листом 10
Линия совмещения с листом 11

Согласовано

Инв. № подл. | Подпись и дата | Взам. инв. №

Изм.	Колич.	Лист	№ док.	Подпись	Дата	I-314583	Лист 10

Формат А1

Проект. КЛ-10кВ №2 от ЦРП-23 сек.2 до ТП-1187 сек.2
L2=1482 м, кабель 3-АПВПуГ 1-240/50-10

Закрытый переход №11 (Х-Ц) методом ГНБ,
Lтрасса=206м, 4 трубы БК-160мм,
Lпрофиль=208 м (Lобщ.=145м*4тр.=580м)

Закрытый переход №10 (У-Ф) под остановкой
методом продавливания, Lтрасса=16м
4 трубы БК-160мм,
Lпрофиль=17 м (Lобщ.=17м*4тр.=68м)

Закрытый переход №12 (Ч-Ш) через асфальт.проезд
методом ГНБ, Lтрасса=27м
4 трубы БК-160мм,
Lпрофиль=29 м (Lобщ.=29м*4тр.=112м)

Прокладка кабеля в трубе БК-160
открытым способом
L=12м (Lобщ.=12мх2тр=24м)

Прокладка кабеля в трубе БК-160
открытым способом
L=3м (Lобщ.=3мх2тр=6м)

) через ул.Клубная
асса=14м
р.=60м)

т.выхода (Ш)
т.входа (Ч)
т.выхода (Ц)
т.входа (Х)
т.выхода (Ф)
т.входа (У)

ул. Жилинская
ул. Смородиновская
ул. Смородиновская

m14 m15 m16 m17 m18

50:09:0000000:186889
50:09:0070101:14659
50:09:0070101:14658
50:09:0070101:18
50:09:0070101:6
50:09:0070101:12
50:09:0070101:14825
50:09:0070101:14640
50:09:0070101:3259
50:09:0070101:1019
50:09:0070101:14784
50:09:0070101:14817
50:09:0070101:301
50:09:0070101:302
50:09:0070101:3363
50:09:0070101:12418
50:09-6.546

Охранная зона объекта
«Газораспределительная сеть р.п. Андреевка

ПРИДОРОЖНАЯ ПОЛОСА
3-04
Об установлении санитарно-защитной зоны для промплощадки реконструируемого предприятия АО «НПО Стеклопластик» (с арендаторами) и АО «НПК «Суперметалл»

Линия совмещения с листом 10
Линия совмещения с листом 11
Линия совмещения с листом 11
Линия совмещения с листом 12

Согласовано
Взам. инв. №
Подпись и дата
Инв. № подл.

Изм.	Кол.уч.	Лист	№ док.	Подпись	Дата	I-314583	Лист 11

Формат А1

Проект. КЛ-10кВ №2 от ЦРП-23 сек.2 до ТП-1187 сек.2
L2=1482 м, кабель 3-АПВПуГ 1-240/50-10

Закрытый переход №17 (Д1-Е1) через ул.Высокая
методом продавливания, Lпрасса=8м
4 трубы БК-160мм,
Lпрофиль=9 м (Lобщ=9м*4пр.=36м)

Закрытый переход №16 (В1-Г1) через ул.Мостовая
методом продавливания, Lпрасса=16м
4 трубы БК-160мм,
Lпрофиль=17 м (Lобщ=17м*4пр.=68м)

Закрытый переход №15 (А1-Б1) через ул.Луговая
методом продавливания, Lпрасса=14м
4 трубы БК-160мм,
Lпрофиль=15 м (Lобщ=15м*4пр.=60м)

Закрытый переход №14 (И-Я) через асфальт.проезд
методом продавливания, Lпрасса=8м
4 трубы БК-160мм,
Lпрофиль=9 м (Lобщ=9м*4пр.=36м)

Закрытый переход №13 (Щ-Э) через ул.Клубная
методом продавливания, Lпрасса=14м
4 трубы БК-160мм,
Lпрофиль=15 м (Lобщ=15м*4пр.=60м)

Прокладка кабеля в трубе БК-160
открытым способом вручную
L=2м (Lобщ=2мх2пр=4м)

Прокладка кабеля в трубе БК-160
открытым способом
L=5м (Lобщ=5мх2пр=10м)

Прокладка кабеля в трубе БК-160
открытым способом
L=8м (Lобщ=8мх2пр=16м)

Прокладка кабеля в трубе БК-160
открытым способом
L=6м (Lобщ=6мх2пр=12м)

Прокладка кабеля в трубе БК-160
открытым способом
L=6м (Lобщ=6мх2пр=12м)

Прокладка кабеля в трубе БК-160
открытым способом
L=10м (Lобщ=10мх2пр=20м)

т.выхода (Е1) · т.входа (Д1) · т.выхода (В1) · т.входа (Г1) · т.выхода (Б1) · т.входа (А1) · т.выхода (Я) · т.входа (И) · т.выхода (Э) · т.входа (Щ)

ул. Жилинская · ул. Мостовая · ул. Луговая · ул. Клубная

50:09:0000000:186889 · 50:09:0070101:2653 · 50:09:0070101:60 · 50:09:0070101:15867 · 50:09:0070101:15868 · 50:09:0070101:12664 · 50:09:0070101:12665 · 50:09:0070101:12692 · 50:09:0070101:11844 · 50:09:0070101:14658

Линия совмещения с листом 11

Линия совмещения с листом 12

Согласовано

Инв. № подл. | Подпись и дата | Взам. инв. №

Изм.	Колич.	Лист	№ док.	Подпись	Дата	I-314583	Лист 12

Формат А1

Проектный профиль

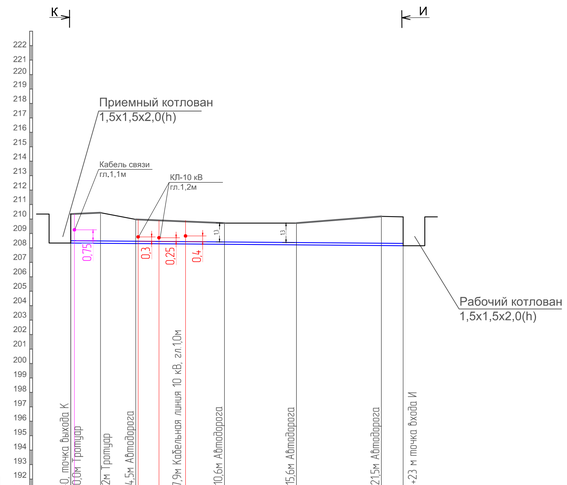

Мв 1:200
Мг 1:200

Условный горизонт 191

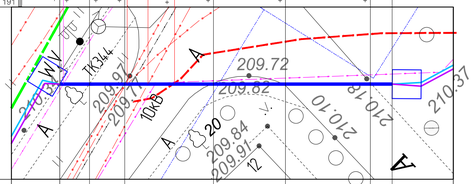

АБРИС														
ОТМЕТКА ЗЕМЛИ ПРОЕКТНАЯ, М.														
ОТМЕТКА ЗЕМЛИ ФАКТИЧЕСКАЯ, М.	210.34	210.44	209.97		209.72		209.72		210.18	210.15				
ОТМЕТКА ВЕРХА ТРУБЫ, М.	208.5	208.48	208.47		208.42		208.37		208.32	208.31				
ГЛУБИНА ЗАЛОЖЕНИЯ ТРУБОПРОВОДА ОТ ПРОЕКТНОЙ ЗЕМЛИ, М.														
ГЛУБИНА ЗАЛОЖЕНИЯ ТРУБОПРОВОДА ОТ ФАКТИЧ. ЗЕМЛИ, М.	1,84	1,96	1,5		1,3		1,35		1,86	1,84				
ОБОЗНАЧЕНИЕ ТРУБЫ И ТИП ИЗОЛЯЦИИ	ГНБ установкой "Vermeer Navigator D80x100", Lгнб=23 м - в плане; Lгнб=24м - по кривой. Скважина Дск= 676мм, с протяжкой четырех труб БК-160.													
ОСНОВАНИЕ	Естественное													
УКЛОН %, ДЛИНА, М.		1,0 / 2,0	0,4 / 2,5	0,8 / 6,1		1,0 / 5,0		0,8 / 5,9		0,7 / 1,5				
РАССТОЯНИЕ, М.		2,0	2,5	6,1		5,0		5,9		1,5				
ТОЧКИ	1	2	3		4		5		6	7				

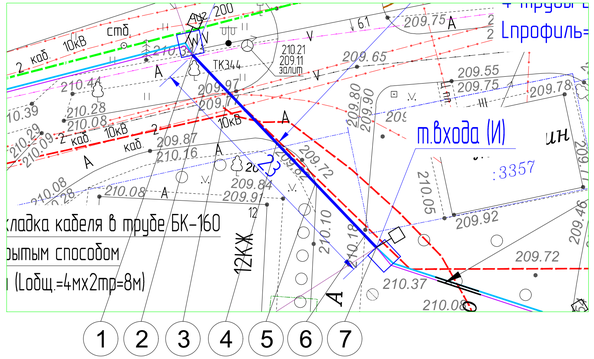

Ситуационный план



Закрытый переход
методом продавливания, L=24 м

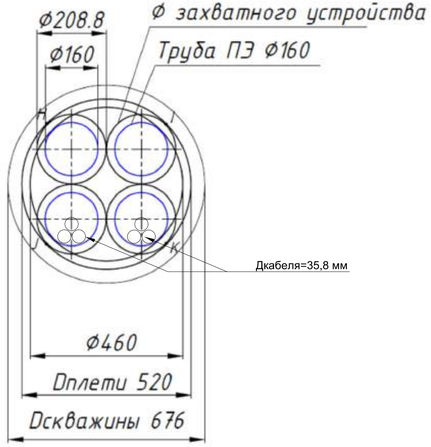

Тип захватного устройстваZ-160
Внутренний диаметр колокола- 161мм.
Наружний диаметр колокола- 208,8мм.
Макс. толщина стенки трубы- 18мм.
Вес - 17.4кг.

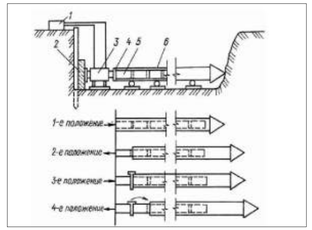

Схема выполнения продавливания без разработки грунта (прокол)
1 - масляный насос;
2 - опорная конструкция;
3 - гидравлический домкрат;
4 - нажимная плита;
4 - нажимная плита;
5 - шомпол;
6 - труба

Примечание.
1. Разработка приямков и выполнение работ по ГНБ и продавливанию предусмотрены в данном проекте.
2. 4 трубы БК-160 (2-основные и 2-резервные) учтены данном проекте.

							I-314583
							Реконструкция КЛ-10 кВ от ЦРП-23 сек.2 до ТП-418 сек.2 в т.ч. ПИР МО Солнечногорский р-н
Изм.	Кол.уч	Лист	№ док	Подпись	Дата		
Разработал		Бородинских			03.26	Реконструкция КЛ-10 кВ	Стадия: Р; Лист: 13; Листов: 34
Проверил		Манучев			03.26		
ГИП		Манучев			03.26	Профиль пересечения И-К	Меридиан Энерго

Согласовано

Инв. № подл. | Подпись и дата | Взам. инв. №

Формат А1

Проектный профиль

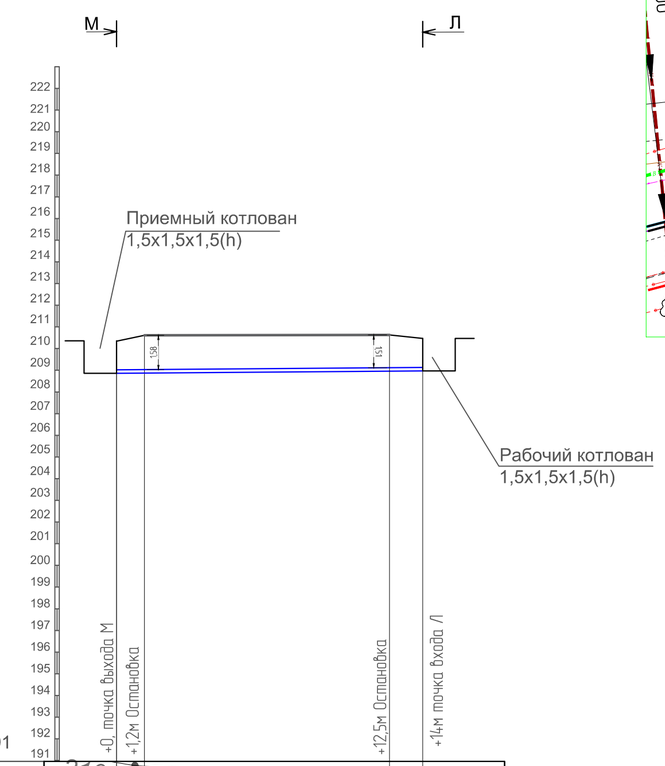

Мв 1:200
Мг 1:200

Условный горизонт 191

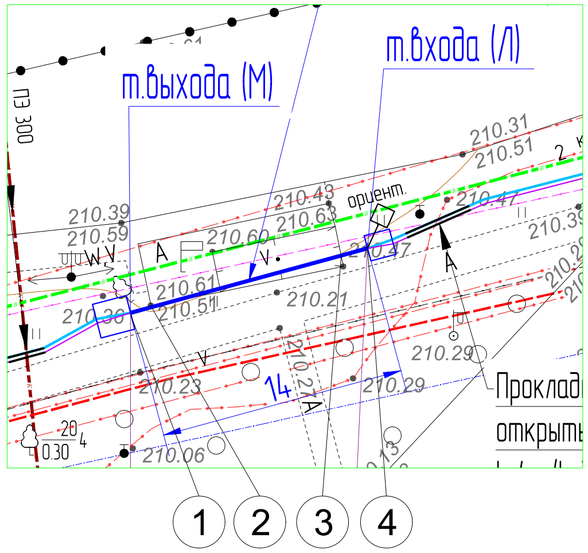

АБРИС	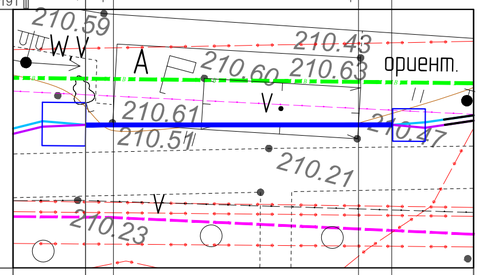					
ОТМЕТКА ЗЕМЛИ ПРОЕКТНАЯ, М.						
ОТМЕТКА ЗЕМЛИ ФАКТИЧЕСКАЯ, М.		210,36	210,61		210,63	210,47	
ОТМЕТКА ВЕРХА ТРУБЫ, М.		209,02	209,03		209,12	209,13	
ГЛУБИНА ЗАЛОЖЕНИЯ ТРУБОПРОВОДА ОТ ПРОЕКТНОЙ ЗЕМЛИ, М.							
ГЛУБИНА ЗАЛОЖЕНИЯ ТРУБОПРОВОДА ОТ ФАКТИЧ. ЗЕМЛИ, М.		1,34	1,58		1,51	1,34	
ОБОЗНАЧЕНИЕ ТРУБЫ И ТИП ИЗОЛЯЦИИ	ГНБ установкой "Vermeer Navigator D80x100", Lгнб=14 м - в плане; Lгнб=15м - по кривой. Скважина Дск= 676мм, с протяжкой четырех труб БК-160.						
ОСНОВАНИЕ	Естественное						
УКЛОН %. / ДЛИНА, М.		0,8 / 1,2	0,8		0,7 / 11,3	1,5	
РАССТОЯНИЕ, М.		1,2	11,3		1,5		
ТОЧКИ	1	2			3	4	

Ситуационный план



Закрытый переход
методом продавливания, L=15 м

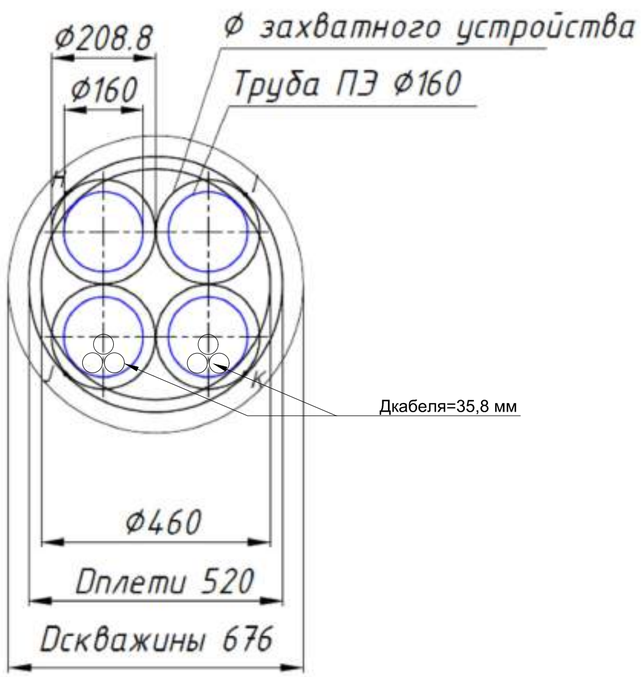

Тип захватного устройства Z-160
Внутренний диаметр колокола- 161мм.
Наружний диаметр колокола- 208,8мм.
Макс. толщина стенки трубы- 18мм.
Вес - 17.4кг.

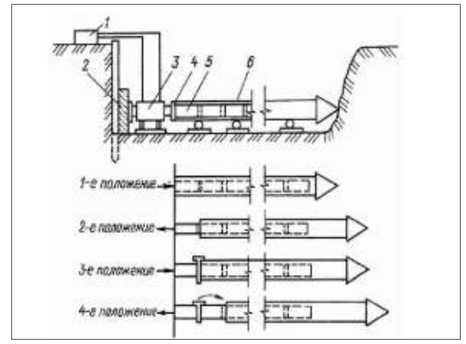

Схема выполнения продавливания без разработки грунта (прокол)
1 - масляный насос;
2 - опорная конструкция;
3 - гидравлический домкрат;
4 - нажимная плита;
4 - нажимная плита;
5 - шомпол;
6 - труба

Примечание:
1. Разработка приямков и выполнение работ по ГНБ и продавливанию предусмотрены в данном проекте.
2. 4 трубы БК-160 (2-основные и 2-резервные) учтены данном проекте.

Изм.	Кол.уч.	Лист	№ док.	Подпись	Дата	I-314583			
						Реконструкция КЛ-10 кВ от ЦРП-23 сек.2 до ТП-418 сек.2 в т.ч. ПИР МО Солнечногорский р-н			
Разработал		Боровинских			03.26	Реконструкция КЛ-10 кВ	Стадия	Лист	Листов
Проверил		Маничев			03.26		Р	14	34
ГИП		Маничев			03.26	Профиль пересечения Л-М	Меридиан Энерго		

Формат А2

Согласовано

Взам. инв. №

Подпись и дата

Инв. № подл.

Проектный профиль

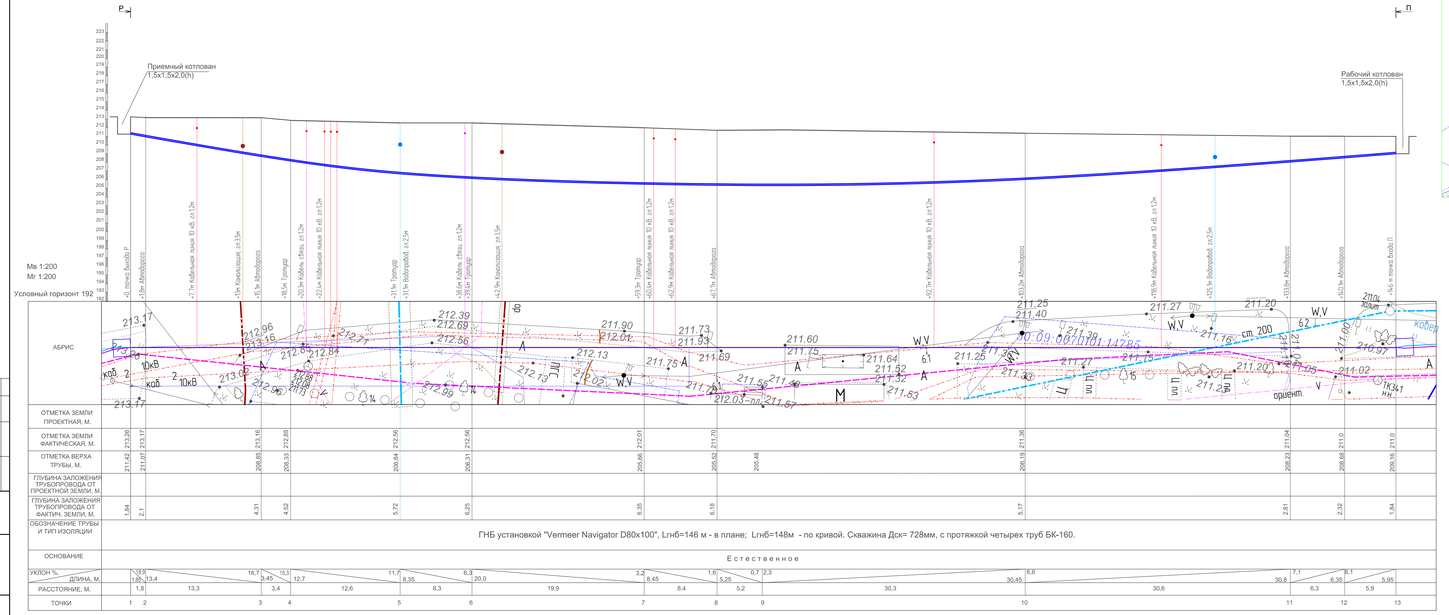

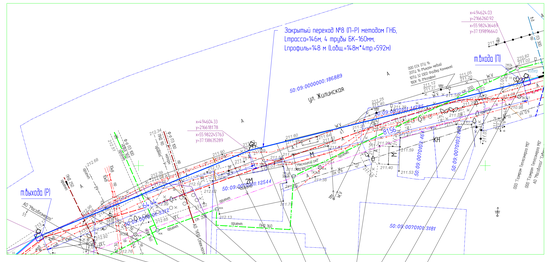

Ситуационный план

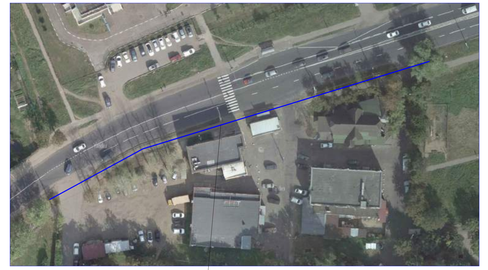

Закрытый переход
методом горизонтально-направленного бурения,
L=148 м

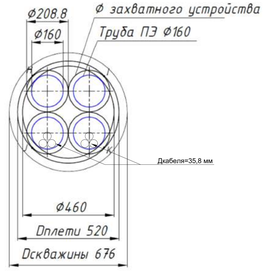

Тип захватного устройства Z-160
Внутренний диаметр колокола- 161мм.
Наружний диаметр колокола- 208,8мм.
Макс. толщина стенки трубы- 18мм.
Вес - 17,4кг.

Примечание:
1. Разработка приямков и выполнение работ по ГНБ и продавливанию предусмотрены в данном проекте.
2. 4 трубы БК-160 (2-основные и 2-резервные) учтены данном проекте.

								I-314583
Изм.	Кол.уч.	Лист	№ док.	Подпись	Дата			Реконструкция КЛ-10 кВ от ЦРП-23 сек.2 до ТП-418 сек.2 п.т.ч. ПИР МО Солнечногорский р-н
Разработал	Бородинских				03.26	Реконструкция КЛ-10 кВ	Стадия	Лист	Листов
Проверил	Манычев				03.26		Р	15	34
ГИП	Манычев				03.26	Профиль пересечения П-Р	Меридиан Энерго		
							Формат А0		

Согласовано
Взам. инв. №
Подпись и дата
Инв. № подл.

Проектный профиль

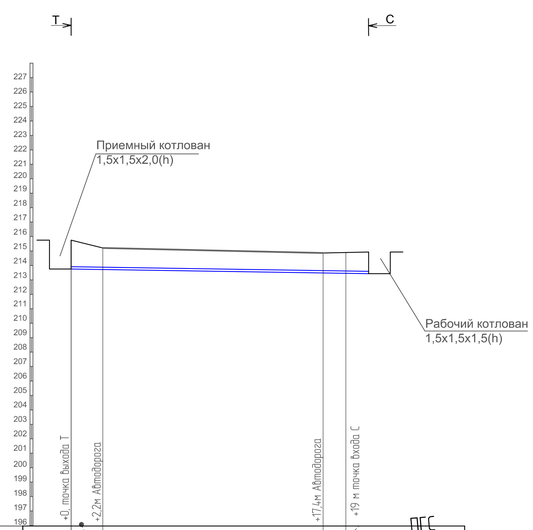

Мв 1:200
Мг 1:200

Условный горизонт 191

АБРИС	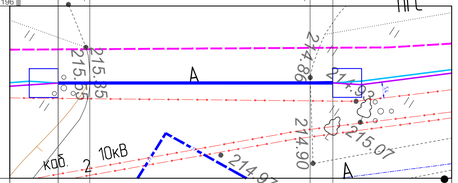					
ОТМЕТКА ЗЕМЛИ ПРОЕКТНАЯ, М.						
ОТМЕТКА ЗЕМЛИ ФАКТИЧЕСКАЯ, М.		215,75	215,35		214,86	214,93
ОТМЕТКА ВЕРХА ТРУБЫ, М.		213,91	214,02		213,64	213,59
ГЛУБИНА ЗАЛОЖЕНИЯ ТРУБОПРОВОДА ОТ ПРОЕКТНОЙ ЗЕМЛИ, М.						
ГЛУБИНА ЗАЛОЖЕНИЯ ТРУБОПРОВОДА ОТ ФАКТИЧ. ЗЕМЛИ, М.		1,84	1,33		1,22	1,34
ОБОЗНАЧЕНИЕ ТРУБЫ И ТИП ИЗОЛЯЦИИ	ГНБ установкой "Vermeer Navigator D80x100", Lгнб=19 м - в плане; Lгнб=20м - по кривой. Скважина Дск= 676мм, с протяжкой четырех труб БК-160.					
ОСНОВАНИЕ	Естественное					
УКЛОН %, ДЛИНА, М.		5,0 / 2,2	2,5 / 15,2		3,1 / 1,6	
РАССТОЯНИЕ, М.		2,2	15,2		1,6	
ТОЧКИ		1	2		3	4

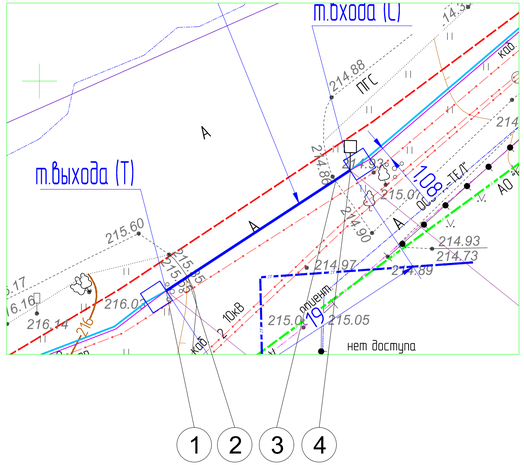

Ситуационный план



Закрытый переход
методом продавливания, L=20 м

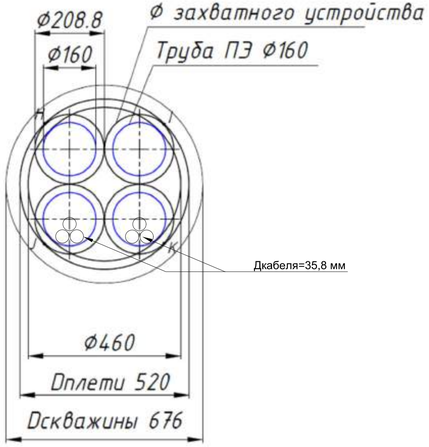

Тип захватного устройства Z-160
Внутренний диаметр колокола- 161мм.
Наружний диаметр колокола- 208,8мм.
Макс. толщина стенки трубы- 18мм.
Вес - 17.4кг.

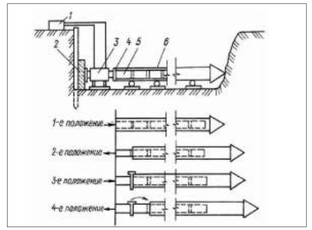

Схема выполнения продавливания без разработки грунта (прокол)
1 - масляный насос;
2 - опорная конструкция;
3 - гидравлический домкрат;
4 - нажимная плита;
4 - нажимная плита;
5 - шомпол;
6 - труба

Примечание:
1. Разработка приямков и выполнение работ по ГНБ и продавливанию предусмотрены в данном проекте.
2. 4 трубы БК-160 (2-основные и 2-резервные) учтены данном проекте.

Изм.	Кол.уч.	Лист	№ док.	Подпись	Дата	I-314583			
						Реконструкция К/Л-10 кВ от ЦРП-23 сек.2 до ТП-418 сек.2 в т.ч. ПИР МО Солнечногорский р-н			
Разработал		Бородинских			03.26	Реконструкция К/Л-10 кВ	Стадия	Лист	Листов
Проверил		Маничев			03.26		Р	16	34
ГИП		Маничев			03.26	Профиль пересечения С-Т	Меридиан Энерго		

Формат А1

Согласовано

Взам. инв. №

Подпись и дата

Инв. № подл.

Проектный профиль

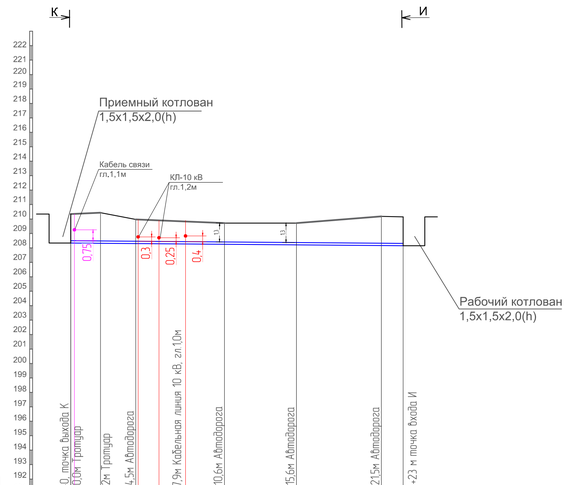

Мв 1:200
Мг 1:200

Условный горизонт 191

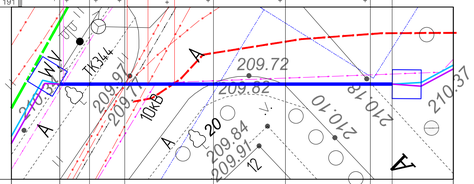

АБРИС														
ОТМЕТКА ЗЕМЛИ ПРОЕКТНАЯ, М.														
ОТМЕТКА ЗЕМЛИ ФАКТИЧЕСКАЯ, М.	210.34	210.44	209.97		209.72		209.72		210.18	210.15				
ОТМЕТКА ВЕРХА ТРУБЫ, М.	208.5	208.48	208.47		208.42		208.37		208.32	208.31				
ГЛУБИНА ЗАЛОЖЕНИЯ ТРУБОПРОВОДА ОТ ПРОЕКТНОЙ ЗЕМЛИ, М.														
ГЛУБИНА ЗАЛОЖЕНИЯ ТРУБОПРОВОДА ОТ ФАКТИЧ. ЗЕМЛИ, М.	1,84	1,96	1,5		1,3		1,35		1,86	1,84				
ОБОЗНАЧЕНИЕ ТРУБЫ И ТИП ИЗОЛЯЦИИ	ГНБ установкой "Vermeer Navigator D80x100", Lгнб=23 м - в плане; Lгнб=24м - по кривой. Скважина Дск= 676мм, с протяжкой четырех труб БК-160.													
ОСНОВАНИЕ	Естественное													
УКЛОН %, ДЛИНА, М.		1,0 / 2,0	0,4 / 2,5	0,8 / 6,1		1,0 / 5,0		0,8 / 5,9		0,7 / 1,5				
РАССТОЯНИЕ, М.		2,0	2,5	6,1		5,0		5,9		1,5				
ТОЧКИ	1	2	3		4		5		6	7				

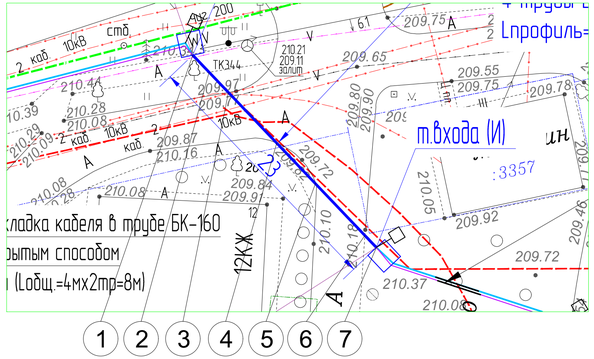

Ситуационный план



Закрытый переход
методом продавливания, L=24 м

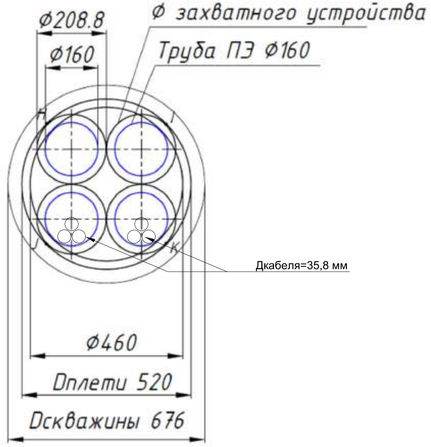

Тип захватного устройстваZ-160
Внутренний диаметр колокола- 161мм.
Наружний диаметр колокола- 208,8мм.
Макс. толщина стенки трубы- 18мм.
Вес - 17.4кг.

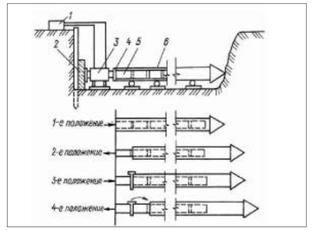

Схема выполнения продавливания без разработки грунта (прокол)
1 - масляный насос;
2 - опорная конструкция;
3 - гидравлический домкрат;
4 - нажимная плита;
4 - нажимная плита;
5 - шомпол;
6 - труба

Примечание.
1. Разработка приямков и выполнение работ по ГНБ и продавливанию предусмотрены в данном проекте.
2. 4 трубы БК-160 (2-основные и 2-резервные) учтены данном проекте.

							I-314583
							Реконструкция КЛ-10 кВ от ЦРП-23 сек.2 до ТП-418 сек.2 в т.ч. ПИР МО Солнечногорский р-н
Изм.	Кол.уч	Лист	№ док	Подпись	Дата		
Разработал		Бородинских			03.26	Реконструкция КЛ-10 кВ	Стадия: Р; Лист: 13; Листов: 34
Проверил		Манучев			03.26		
ГИП		Манучев			03.26	Профиль пересечения И-К	Меридиан Энерго

Согласовано

Инв. № подл. | Подпись и дата | Взам. инв. №

Формат А1

Проектный профиль

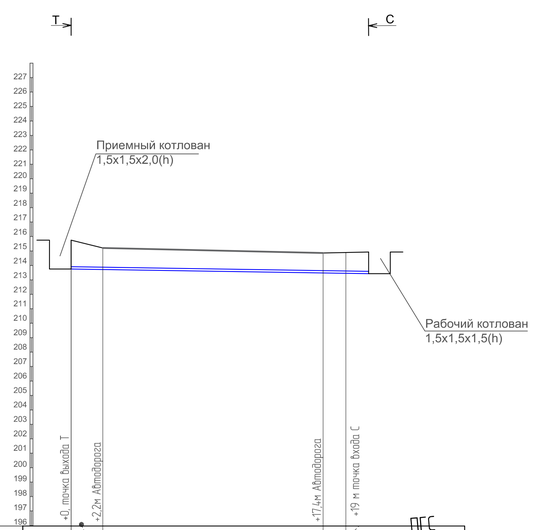

Мв 1:200
Мг 1:200

Условный горизонт 191

АБРИС	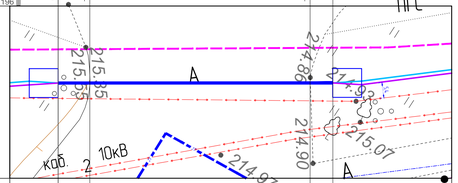					
ОТМЕТКА ЗЕМЛИ ПРОЕКТНАЯ, М.						
ОТМЕТКА ЗЕМЛИ ФАКТИЧЕСКАЯ, М.		215,75	215,35		214,86	214,93
ОТМЕТКА ВЕРХА ТРУБЫ, М.		213,91	214,02		213,64	213,59
ГЛУБИНА ЗАЛОЖЕНИЯ ТРУБОПРОВОДА ОТ ПРОЕКТНОЙ ЗЕМЛИ, М.						
ГЛУБИНА ЗАЛОЖЕНИЯ ТРУБОПРОВОДА ОТ ФАКТИЧ. ЗЕМЛИ, М.		1,84	1,33		1,22	1,34
ОБОЗНАЧЕНИЕ ТРУБЫ И ТИП ИЗОЛЯЦИИ	ГНБ установкой "Vermeer Navigator D80x100", Lгнб=19 м - в плане; Lгнб=20м - по кривой. Скважина Дск= 676мм, с протяжкой четырех труб БК-160.					
ОСНОВАНИЕ	Естественное					
УКЛОН %, ДЛИНА, М.		5,0 / 2,2	2,5 / 15,2		3,1 / 1,6	
РАССТОЯНИЕ, М.		2,2	15,2		1,6	
ТОЧКИ		1	2		3	4

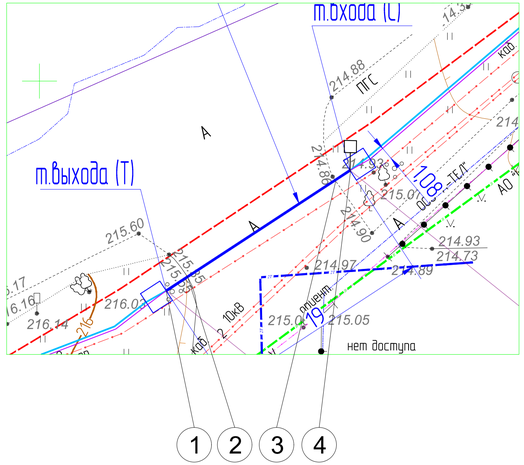

Ситуационный план



Закрытый переход
методом продавливания, L=20 м

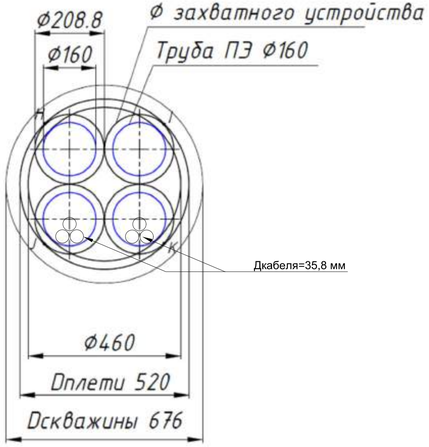

Тип захватного устройстваZ-160
Внутренний диаметр колокола- 161мм.
Наружний диаметр колокола- 208,8мм.
Макс. толщина стенки трубы- 18мм.
Вес - 17.4кг.

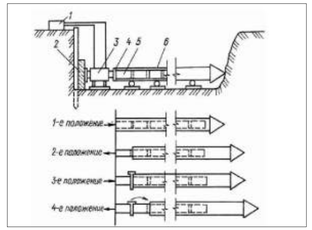

Схема выполнения продавливания без разработки грунта (прокол)
1 - масляный насос;
2 - опорная конструкция;
3 - гидравлический домкрат;
4 - нажимная плита;
4 - нажимная плита;
5 - шомпол;
6 - труба

Примечание:
1. Разработка приямков и выполнение работ по ГНБ и продавливанию предусмотрены в данном проекте.
2. 4 трубы БК-160 (2-основные и 2-резервные) учтены данном проекте.

							I-314583
							Реконструкция К/I-10 кВ от ЦРП-23 сек.2 до ТП-418 сек.2 в т.ч. ПИР МО Солнечногорский р-н
Изм.	Колич.	Лист	№ док.	Подпись	Дата		
Разработал		Бородинских			03.26	Реконструкция К/I-10 кВ	Стадия: Р; Лист: 16; Листов: 34
Проверил		Маничев			03.26		
ГИП		Маничев			03.26	Профиль пересечения С-Т	Меридиан Энерго

Согласовано

Взам. инв. №

Подпись и дата

Инв. № подл.

Формат А1

Проектный профиль

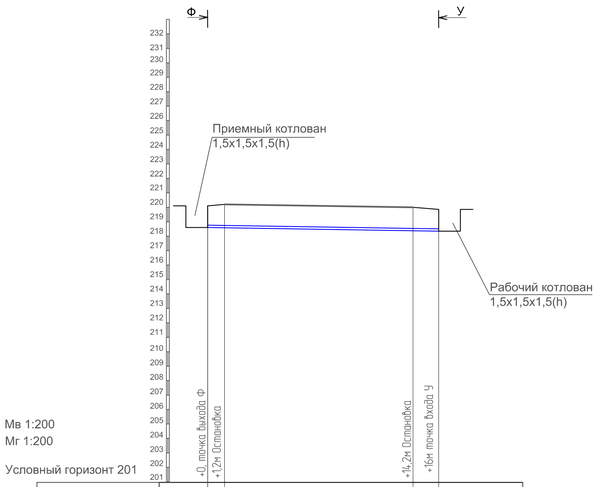

Мв 1:200
Мг 1:200

Условный горизонт 201

| | | |

Проектный профиль

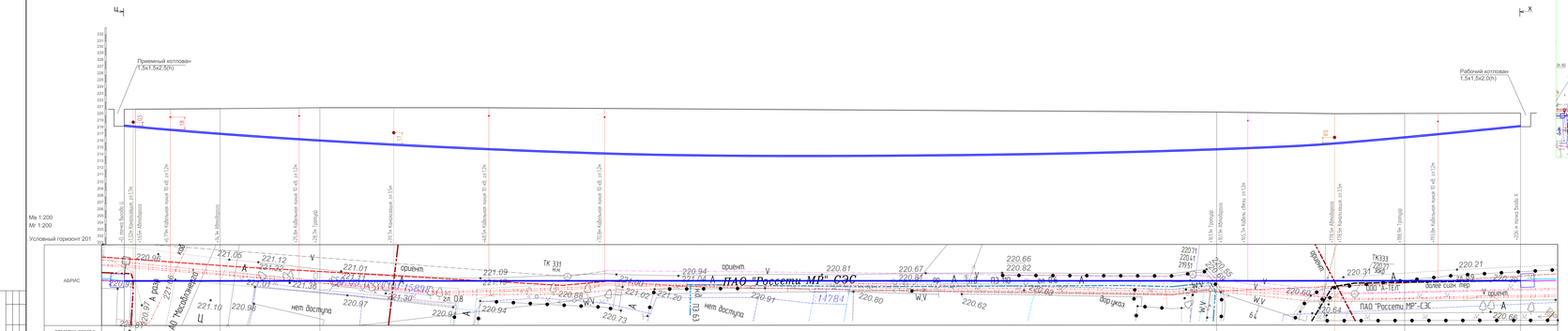

Ситуационный план

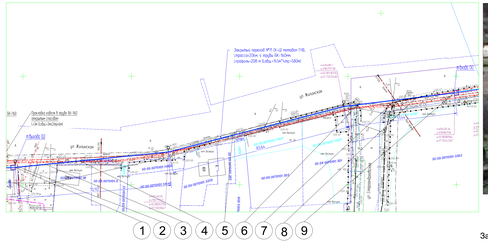



Закрытый переход
методом горизонтально-направленного бурения,
L=208 м

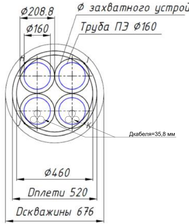

Тип захватного устройства-Z-160
Внутренний диаметр колокола- 16 5мм
Наружний диаметр колокола- 208,8мм
Макс. толщина стенки трубы- 18мм
Вес - 17,4кг.

Примечание
1. Разработка приямков и выполнение работ по ГНБ и продавливание предусмотрены в данном проекте
2. 4 трубы БК-160 (2-основные и 2-резервные) учтены данном проекте

| | | |

Проектный профиль

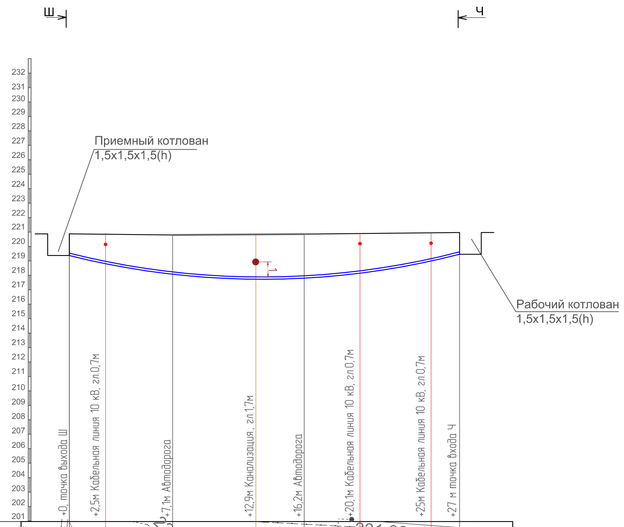

Мв 1:200
Мг 1:200

Условный горизонт 201

АБРИС	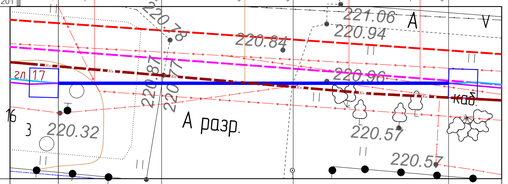					
ОТМЕТКА ЗЕМЛИ ПРОЕКТНАЯ, М.						
ОТМЕТКА ЗЕМЛИ ФАКТИЧЕСКАЯ, М.	220.87	220.77		220.80	220.96	
ОТМЕТКА ВЕРХА ТРУБЫ, М.	219.53	218.21	217.88	217.91	219.62	
ГЛУБИНА ЗАЛОЖЕНИЯ ТРУБОПРОВОДА ОТ ПРОЕКТНОЙ ЗЕМЛИ, М.						
ГЛУБИНА ЗАЛОЖЕНИЯ ТРУБОПРОВОДА ОТ ФАКТИЧ. ЗЕМЛИ, М.	1,34	2,56		2,89	1,34	
ОБОЗНАЧЕНИЕ ТРУБЫ И ТИП ИЗОЛЯЦИИ	ГНБ установкой "Vermeer Navigator D80x100", Lгнб=27 м - в плане; Lгнб=29м - по кривой. Скважина Дск= 676мм, с протяжкой четырех труб БК-160.					
ОСНОВАНИЕ	Естественное					
УКЛОН %, ДЛИНА, М.	7,4	17,8 / 6,5	5,1	1,0 / 3,0	15,4 / 11,1	
РАССТОЯНИЕ, М.	7,1	6,2		2,9	10,8	
ТОЧКИ	1	2	3	4	5	

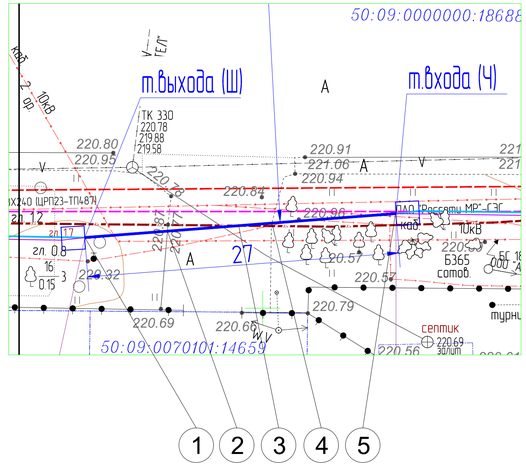

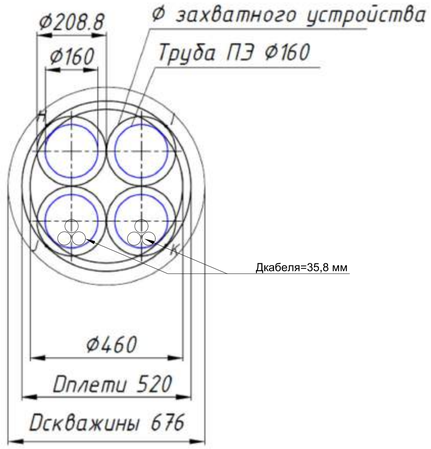

Тип захватного устройства Z-160
Внутренний диаметр колокола- 161мм.
Наружний диаметр колокола- 208,8мм.
Макс. толщина стенки трубы- 18мм.
Вес - 17.4кг.

Ситуационный план



Закрытый переход
методом методом горизонтально-направленного бурения*,
L=23 м

Примечание:
1. Разработка приямков и выполнение работ по ГНБ и продавливанию предусмотрены в данном проекте.
2. 4 трубы БК-160 (2-основные и 2-резервные) учтены данном проекте.

							I-314583
							Реконструкция КЛ-10 кВ от ЦРП-23 сек.2 до ТП-418 сек.2 в т.ч. ПИР МО Солнечногорский р-н
Изм.	Кол.уч.	Лист	№ док.	Подпись	Дата		
Разработал		Бородинских			03.26	Реконструкция КЛ-10 кВ	Стадия: Р; Лист: 19; Листов: 34
Проверил		Маничев			03.26		
ГИП		Маничев			03.26	Профиль пересечения Ч-Ш	Меридиан Энерго

Согласовано

Взам. инв. №

Подпись и дата

Инв. № подл.

Формат А1

Проектный профиль

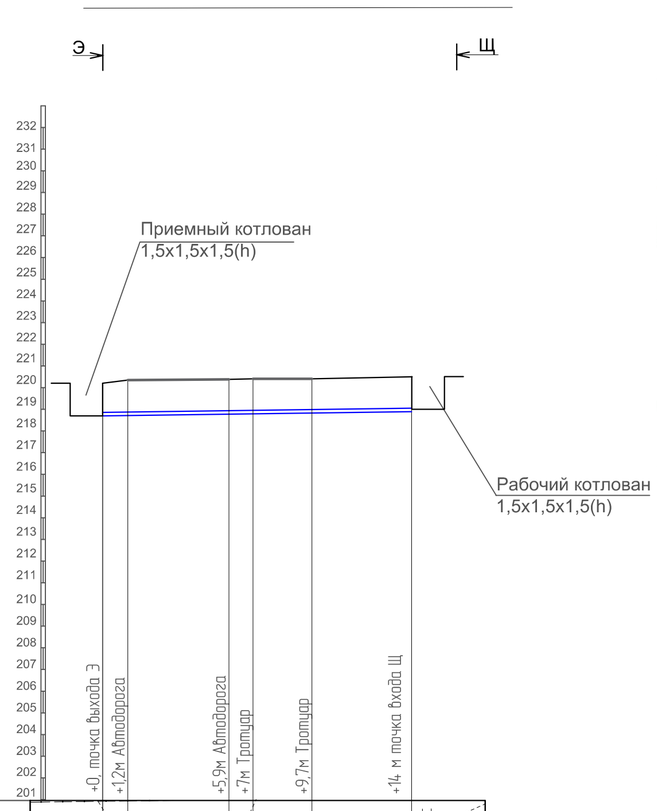

Мв 1:200
Мг 1:200

Условный горизонт 201

АБРИС	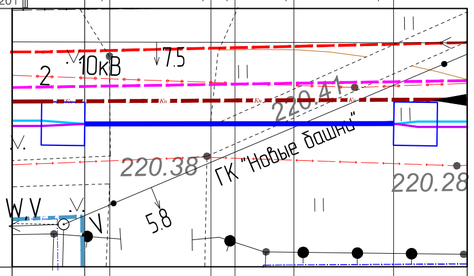											
ОТМЕТКА ЗЕМЛИ ПРОЕКТНАЯ, М.												
ОТМЕТКА ЗЕМЛИ ФАКТИЧЕСКАЯ, М.	220,2	220,35		220,38	220,41	220,41		220,5				
ОТМЕТКА ВЕРХА ТРУБЫ, М.	218,86	218,88		218,94	218,95	218,99		219,16				
ГЛУБИНА ЗАЛОЖЕНИЯ ТРУБОПРОВОДА ОТ ПРОЕКТНОЙ ЗЕМЛИ, М.												
ГЛУБИНА ЗАЛОЖЕНИЯ ТРУБОПРОВОДА ОТ ФАКТИЧ. ЗЕМЛИ, М.	1,34	1,47		1,44	1,46	1,42		1,34				
ОБОЗНАЧЕНИЕ ТРУБЫ И ТИП ИЗОЛЯЦИИ	ГНБ установкой "Vermeer Navigator D80x100", Lгнб=14 м - в плане; Lгнб=15м - по кривой. Скважина Дск= 676мм, с протяжкой четырех труб БК-160.											
ОСНОВАНИЕ	Естественное											
УКЛОН %. / ДЛИНА, М.		1,6 / 1,2	1,2 / 4,7		0,9 / 1,1	1,5 / 2,7	1,1 / 4,3					
РАССТОЯНИЕ, М.		1,2	4,7		1,1	2,7	4.3					
ТОЧКИ	1	2		3	4	5		6				

Ситуационный план

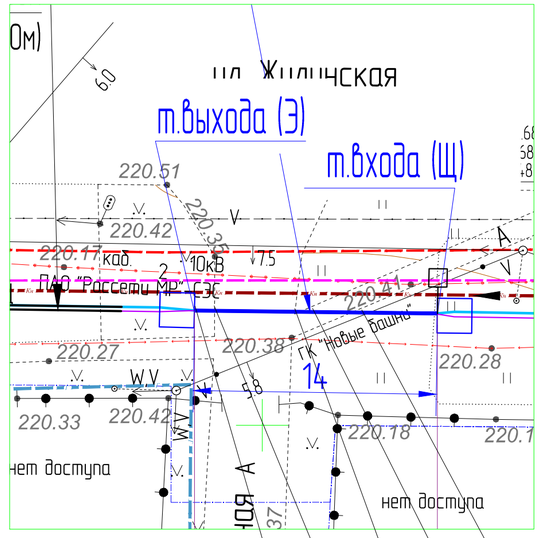



Закрытый переход
методом продавливания, L=23 м

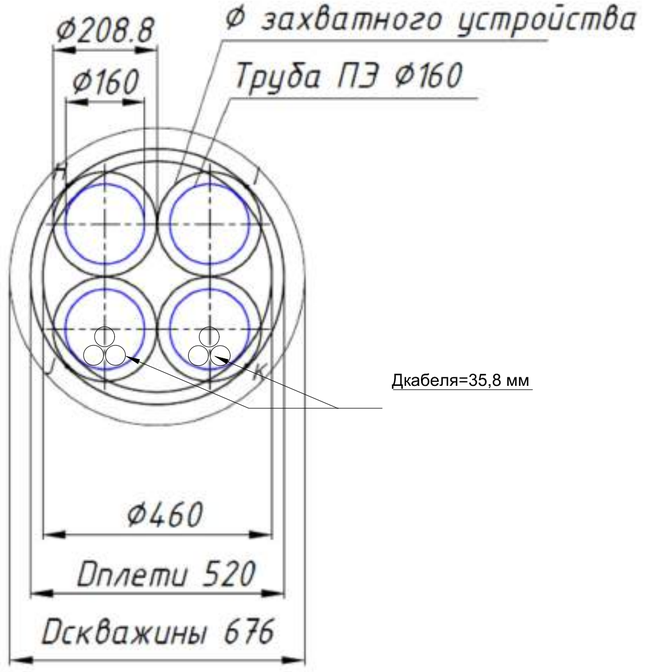

Тип захватного устройства Z-160

Внутренний диаметр колокола- 161мм.
Наружний диаметр колокола- 208,8мм.
Макс. толщина стенки трубы- 18мм.
Вес - 17.4кг.

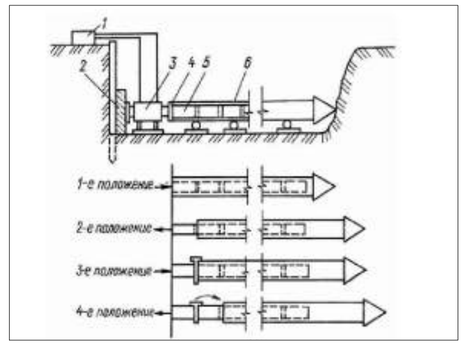

Схема выполнения продавливания без разработки грунта (прокол)
1 - масляный насос;
2 - опорная конструкция;
3 - гидравлический домкрат;
4 - нажимная плита;
4 - нажимная плита;
5 - шомпол;
6 - труба

Примечание:
1. Разработка приямков и выполнение работ по ГНБ и продавливанию предусмотрены в данном проекте.
2. 4 трубы БК-160 (2-основные и 2-резервные) учтены данном проекте.

Изм.	Кол.уч.	Лист	№ док.	Подпись	Дата	I-314583			
						Реконструкция КЛ-10 кВ от ЦРП-23 сек.2 до ТП-418 сек.2 в т.ч. ПИР МО Солнечногорский р-н			
Разработал		Боровинских			03.26	Реконструкция КЛ-10 кВ	Стадия	Лист	Листов
Проверил		Маничев			03.26		Р	20	34
ГИП		Маничев			03.26	Профиль пересечения Щ-Э	Меридиан Энерго		

Формат А2

Согласовано

Взам. инв. №

Подпись и дата

Инв. № подл.

Проектный профиль

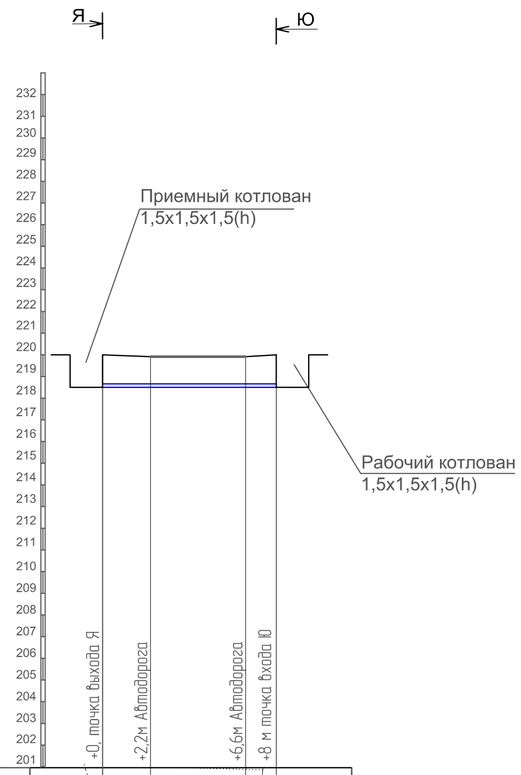

Мв 1:200
Мг 1:200

Условный горизонт 201

АБРИС	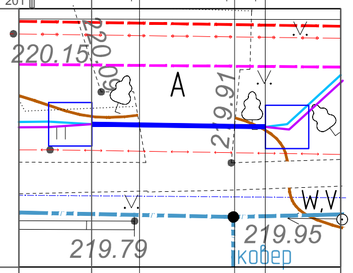					
ОТМЕТКА ЗЕМЛИ ПРОЕКТНАЯ, М.						
ОТМЕТКА ЗЕМЛИ ФАКТИЧЕСКАЯ, М.	220,0	219,91		219,91	220,0	
ОТМЕТКА ВЕРХА ТРУБЫ, М.	218,66	218,66		218,66	218,66	
ГЛУБИНА ЗАЛОЖЕНИЯ ТРУБОПРОВОДА ОТ ПРОЕКТНОЙ ЗЕМЛИ, М.						
ГЛУБИНА ЗАЛОЖЕНИЯ ТРУБОПРОВОДА ОТ ФАКТИЧ. ЗЕМЛИ, М.	1,34	1,25		1,25	1,34	
ОБОЗНАЧЕНИЕ ТРУБЫ И ТИП ИЗОЛЯЦИИ	ГНБ установкой "Vermeer Navigator D80x100", Lгнб=8 м - в плане; Lгнб=9м - по кривой. Скважина Дск= 676мм, с протяжкой четырех труб БК-160.					
ОСНОВАНИЕ	Естественное					
УКЛОН %. / ДЛИНА, М.		0 / 2,2	0 / 4,4		0 / 1,4	
РАССТОЯНИЕ, М.		2,2	4,4		1,4	
ТОЧКИ	1	2		3	4	

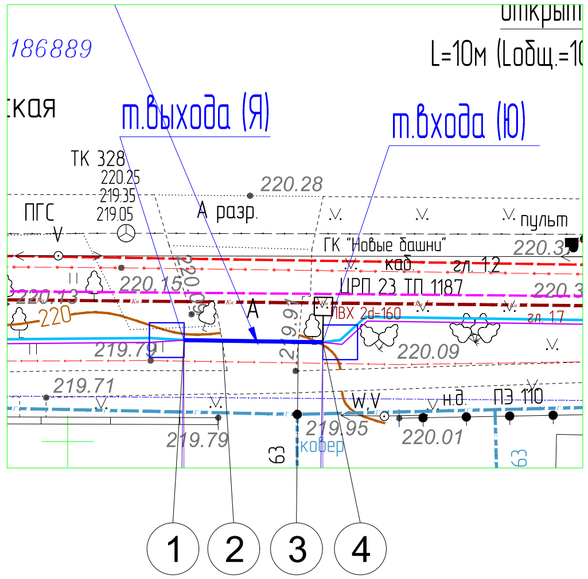

Ситуационный план



Закрытый переход
методом продавливания, L=9 м

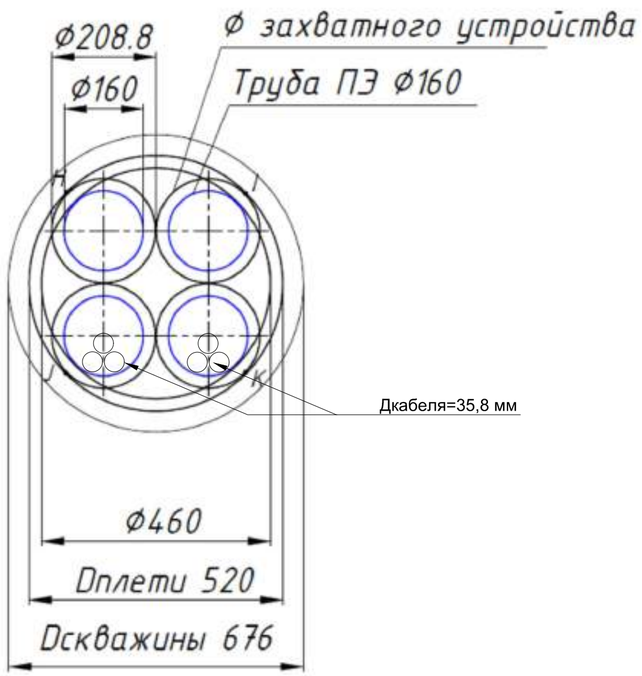

Тип захватного устройства Z-160

Внутренний диаметр колокола- 161мм.
Наружний диаметр колокола- 208,8мм.
Макс. толщина стенки трубы- 18мм.
Вес - 17.4кг.

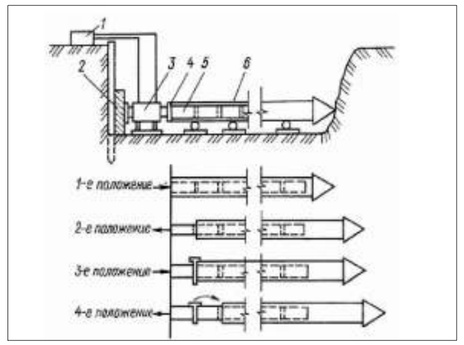

Схема выполнения продавливания без разработки грунта (прокол)
1 - масляный насос;
2 - опорная конструкция;
3 - гидравлический домкрат;
4 - нажимная плита;
4 - нажимная плита;
5 - шомпол;
6 - труба

Примечание:
1. Разработка приямков и выполнение работ по ГНБ и продавливанию предусмотрены в данном проекте.
2. 4 трубы БК-160 (2-основные и 2-резервные) учтены данном проекте.

Изм.	Кол.уч.	Лист	№ док.	Подпись	Дата	I-314583			
						Реконструкция КЛ-10 кВ от ЦРП-23 сек.2 до ТП-418 сек.2 в т.ч. ПИР МО Солнечногорский р-н			
Разработал		Боровинских			03.26	Реконструкция КЛ-10 кВ	Стадия	Лист	Листов
Проверил		Маничев			03.26		Р	21	34
ГИП		Маничев			03.26	Профиль пересечения Ю-Я	Меридиан Энерго		

Формат А2

Согласовано

Взам. инв. №

Подпись и дата

Инв. № подл.

Проектный профиль

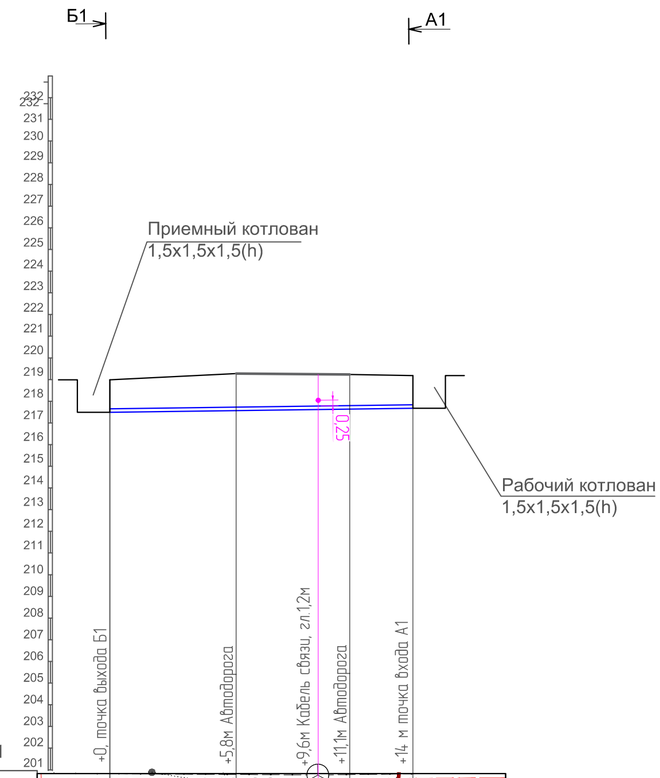

Мв 1:200
Мг 1:200

Условный горизонт 201

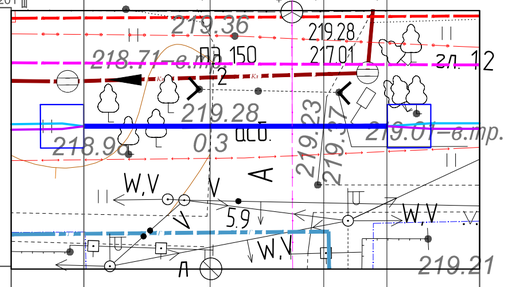

АБРИС					
ОТМЕТКА ЗЕМЛИ ПРОЕКТНАЯ, М.					
ОТМЕТКА ЗЕМЛИ ФАКТИЧЕСКАЯ, М.	218,99	219,28	219,23	219,18	
ОТМЕТКА ВЕРХА ТРУБЫ, М.	217,65	217,73	217,8	217,84	
ГЛУБИНА ЗАЛОЖЕНИЯ ТРУБОПРОВОДА ОТ ПРОЕКТНОЙ ЗЕМЛИ, М.					
ГЛУБИНА ЗАЛОЖЕНИЯ ТРУБОПРОВОДА ОТ ФАКТИЧ. ЗЕМЛИ, М.	1,34	1,55	1,43	1,34	
ОБОЗНАЧЕНИЕ ТРУБЫ И ТИП ИЗОЛЯЦИИ	ГНБ установкой "Vermeer Navigator D80x100", Lгнб=14 м - в плане; Lгнб=15м - по кривой. Скважина Дск= 676мм, с протяжкой четырех труб БК-160.				
ОСНОВАНИЕ	Естественное				
УКЛОН %. / ДЛИНА, М.		1,4 / 5,8	1,3 / 5,3	2,9 / 2,9	
РАССТОЯНИЕ, М.		5,8	5,3	2,9	
ТОЧКИ	1	2	3	4	

Ситуационный план

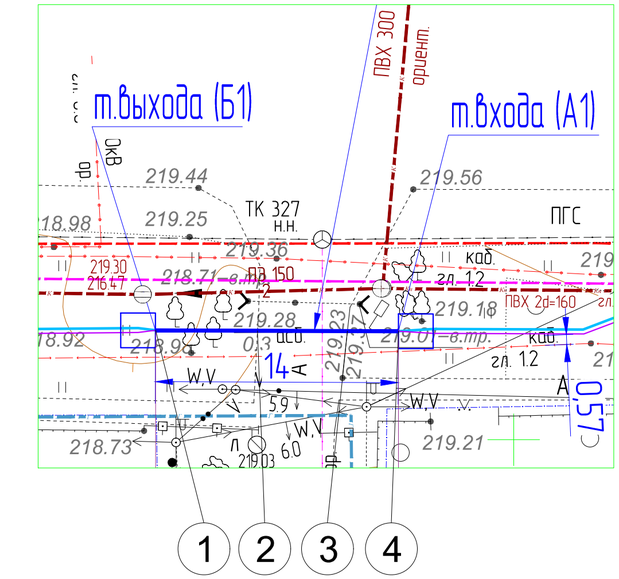



Закрытый переход
методом продавливания, L=15 м

Мв 1:200
Мг 1:200

Условный горизонт 201

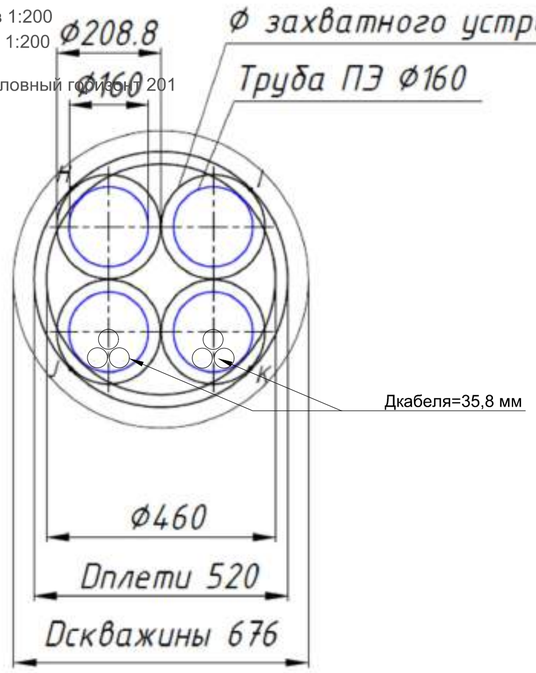

Тип захватного устройства Z-160
Внутренний диаметр колокола- 161мм.
Наружний диаметр колокола- 208,8мм.
Макс. толщина стенки трубы- 18мм.
Вес - 17.4кг.

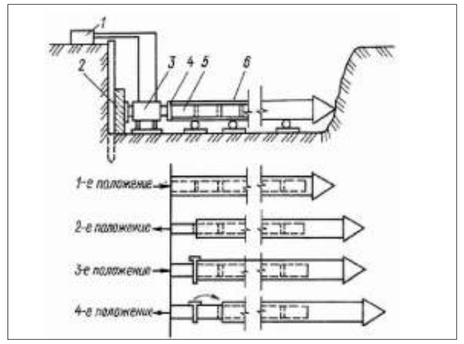

Схема выполнения продавливания без разработки грунта (прокол)
1 - масляный насос;
2 - опорная конструкция;
3 - гидравлический домкрат;
4 - нажимная плита;
4 - нажимная плита;
5 - шомпол;
6 - труба

Примечание:
1. Разработка приямков и выполнение работ по ГНБ и продавливанию предусмотрены в данном проекте.
2. 4 трубы БК-160 (2-основные и 2-резервные) учтены данном проекте.

Изм.	Кол.уч.	Лист	№ док.	Подпись	Дата	I-314583			
						Реконструкция КЛ-10 кВ от ЦРП-23 сек.2 до ТП-418 сек.2 в т.ч. ПИР МО Солнечногорский р-н			
Разработал		Боровинских			03.26	Реконструкция КЛ-10 кВ	Стадия	Лист	Листов
Проверил		Маничев			03.26		Р	22	34
ГИП		Маничев			03.26	Профиль пересечения А1-Б1	Меридиан Энерго		

Формат А2

Согласовано

Взам. инв. №

Подпись и дата

Инв. № подл.

Проектный профиль

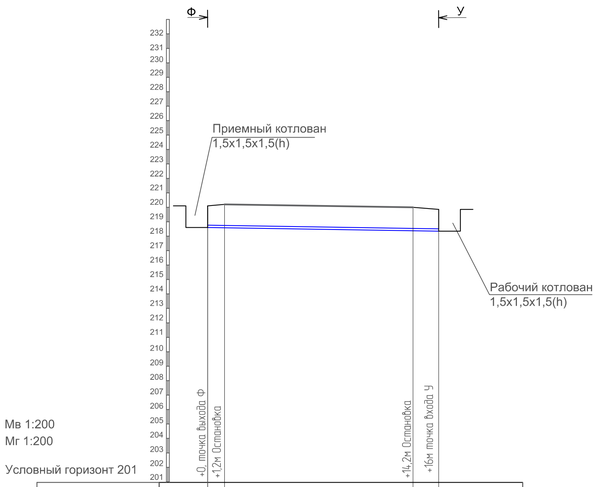

Мв 1:200
Мг 1:200

Условный горизонт 201

| | | |

Проектный профиль

	1	2	3	4	5	6	7	8	9
ОТМЕТКА ЗЕМЛИ ПРОЕКТНАЯ, М.									
ОТМЕТКА ЗЕМЛИ ФАКТИЧЕСКАЯ, М.	220,95	220,97	221,05	221,22		220,55	220,31	220,35	220,39
ОТМЕТКА ВЕРХА ТРУБЫ, М.	218,63	218,47	217,45	216,44	214,14	215,13	215,99	216,89	218,55
ГЛУБИНА ЗАЛОЖЕНИЯ ТРУБОПРОВОДА ОТ ПРОЕКТНОЙ ЗЕМЛИ, М.									
ГЛУБИНА ЗАЛОЖЕНИЯ ТРУБОПРОВОДА ОТ ФАКТИЧ. ЗЕМЛИ, М.	2,32	2,5	3,6	4,78		5,42	4,32	3,46	1,84

ОБОЗНАЧЕНИЕ ТРУБЫ И ТИП ИЗОЛЯЦИИ: ГНБ установкой "Vermeer Navigator D80x100", Lгнб=206 м - в плане; Lгнб=208м - по кривой. Скважина Дск= 728мм, с протяжкой четырех труб БК-160.

ОСНОВАНИЕ: Естественное

Участок (ТОЧКИ)	1–2	2–3	3–4	4–5	5–6	6–7	7–8	8–9
УКЛОН ‰	9,6	7,7	7,1	3,1	1,7	4,9	8,5	9,6
ДЛИНА, М.	1,65	13,2	14,15	74,4	58,4	17,5	10,5	17,2
РАССТОЯНИЕ, М.	1,6	13,1	14,1	74,1	58,2	17,4	10,4	17,1

Ситуационный план

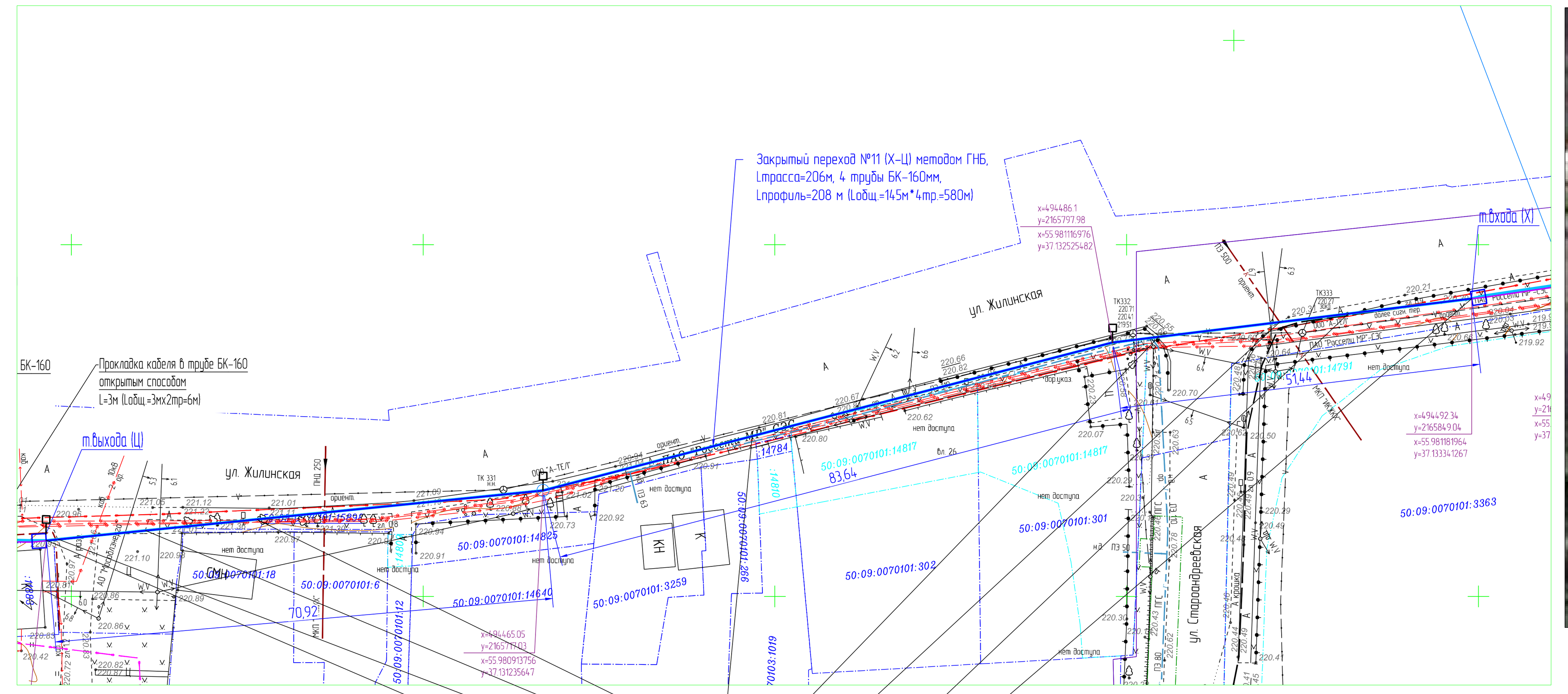



Закрытый переход методом горизонтально-направленного бурения, L=208 м

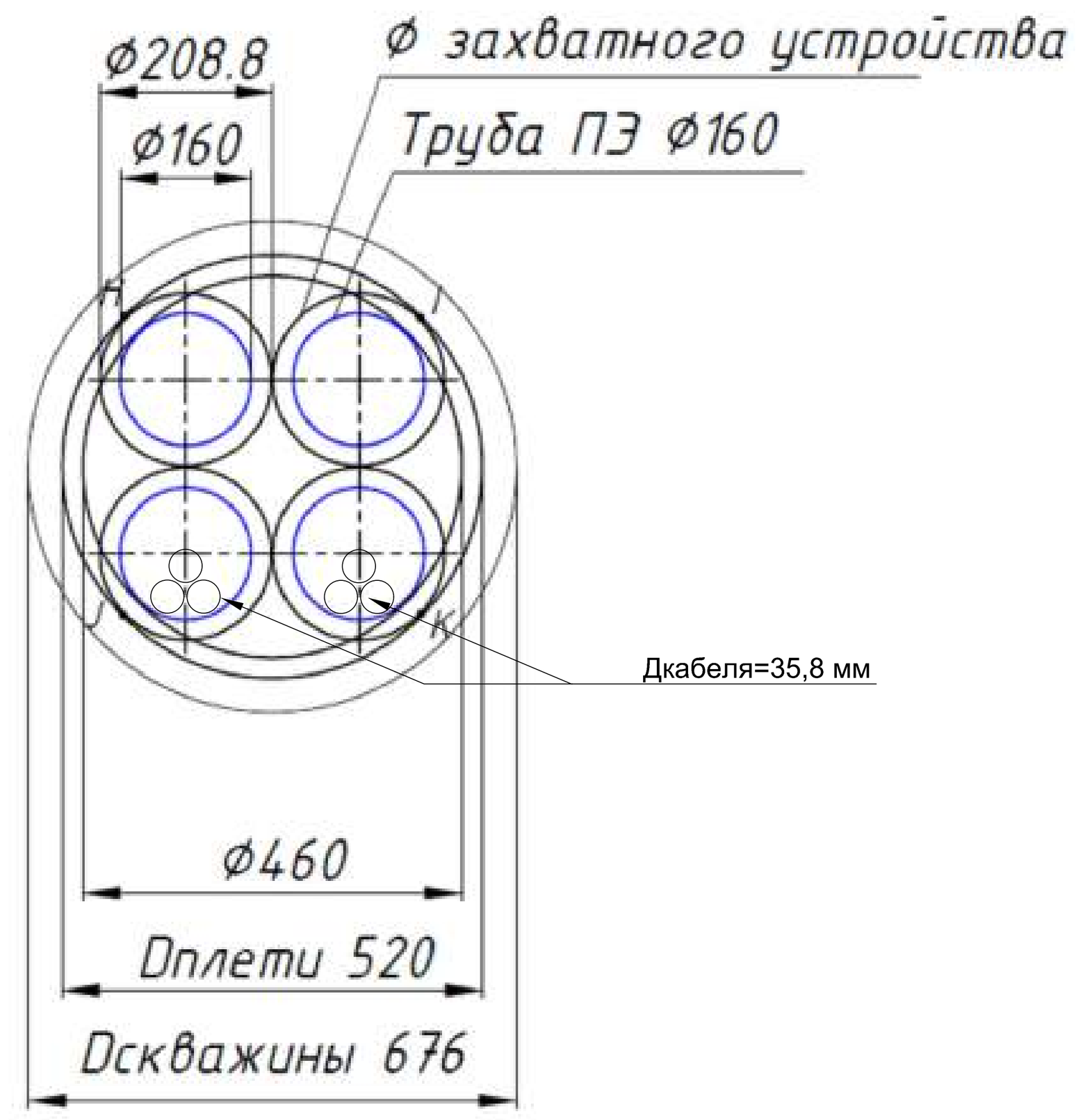

Тип захватного устройстваZ-160
Внутренний диаметр колокола- 161мм.
Наружний диаметр колокола- 208,8мм.
Макс. толщина стенки трубы- 18мм.
Вес - 17.4кг.

Примечание:
1. Разработка приямков и выполнение работ по ГНБ и продавливанию предусмотрены в данном проекте.
2. 4 трубы БК-160 (2-основные и 2-резервные) учтены данном проекте.

Изм.	Кол.уч.	Лист	№ док.	Подпись	Дата	I-314583		
						Реконструкция КЛ-10 кВ от ЦРП-23 сек.2 до ТП-418 сек.2 в т.ч. ПИР МО Солнечногорский р-н		
Разработал	Боровинских			[подпись]	03.26	Реконструкция КЛ-10 кВ	Стадия: Р	Лист: 18 / Листов: 34
Проверил	Маничев			[подпись]	03.26			
ГИП	Маничев			[подпись]	03.26	Профиль пересечения Х-Ц	Меридиан Энерго	

Формат А0

Согласовано
Взам. инв. №
Подпись и дата
Инв. № подл.

Проектный профиль

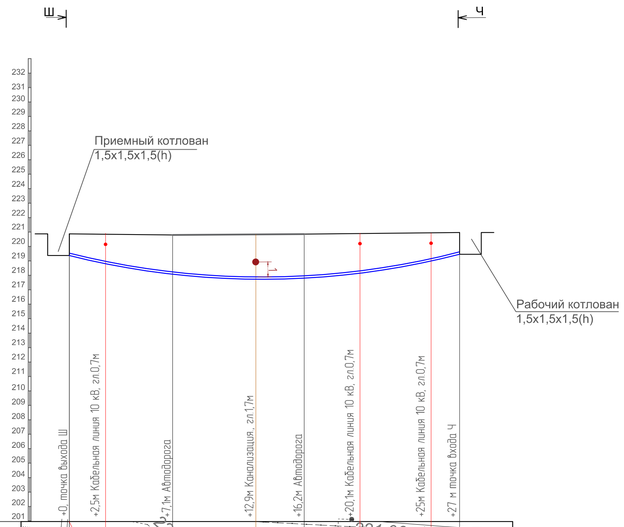

Мв 1:200
Мг 1:200

Условный горизонт 201

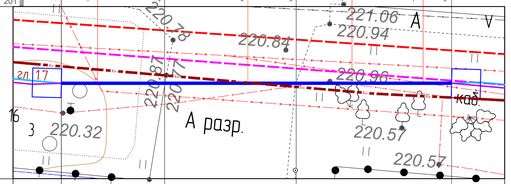

| | | |

Проектный профиль

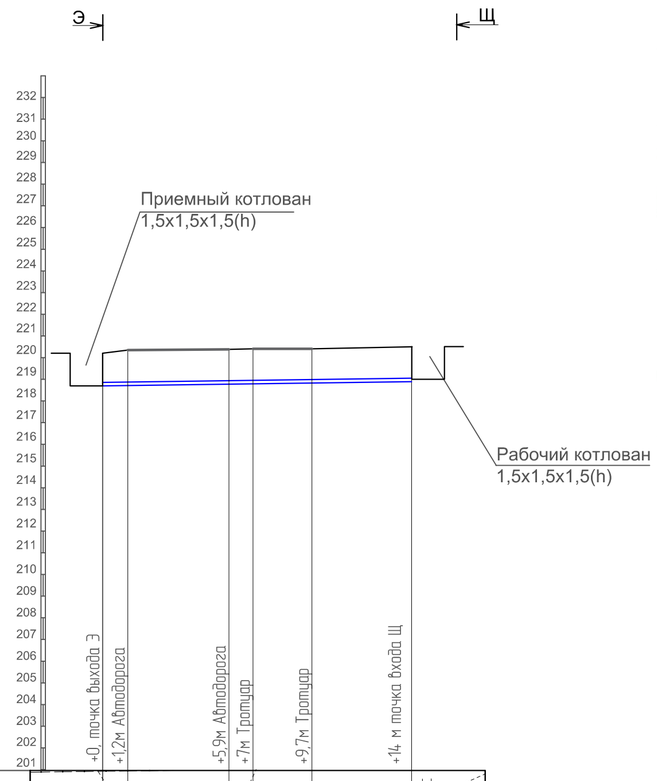

Мв 1:200
Мг 1:200

Условный горизонт 201

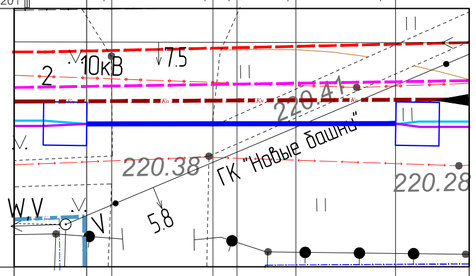

ОТМЕТКА ЗЕМЛИ ПРОЕКТНАЯ, М.											
ОТМЕТКА ЗЕМЛИ ФАКТИЧЕСКАЯ, М.	220.2	220.35		220.38	220.41		220.41		220.5		
ОТМЕТКА ВЕРХА ТРУБЫ, М.	218.86	218.88		218.94	218.95		218.99		219.16		
ГЛУБИНА ЗАЛОЖЕНИЯ ТРУБОПРОВОДА ОТ ПРОЕКТНОЙ ЗЕМЛИ, М.											
ГЛУБИНА ЗАЛОЖЕНИЯ ТРУБОПРОВОДА ОТ ФАКТИЧ. ЗЕМЛИ, М.	1,34	1,47		1,44	1,46		1,42		1,34		
ОБОЗНАЧЕНИЕ ТРУБЫ И ТИП ИЗОЛЯЦИИ	ГНБ установкой "Vermeer Navigator D80x100", Lгнб=14 м - в плане; Lгнб=15м - по кривой. Скважина Дск= 676мм, с протяжкой четырех труб БК-160.										
ОСНОВАНИЕ	Естественное										
УКЛОН %. / ДЛИНА, М.		1,6 / 1,2	1,2 / 4,7		0,9 / 1,1	1,5 / 2,7	1,1 / 4,3				
РАССТОЯНИЕ, М.		1,2	4,7		1,1	2,7	4,3				
ТОЧКИ	1	2		3	4		5		6		

Ситуационный план

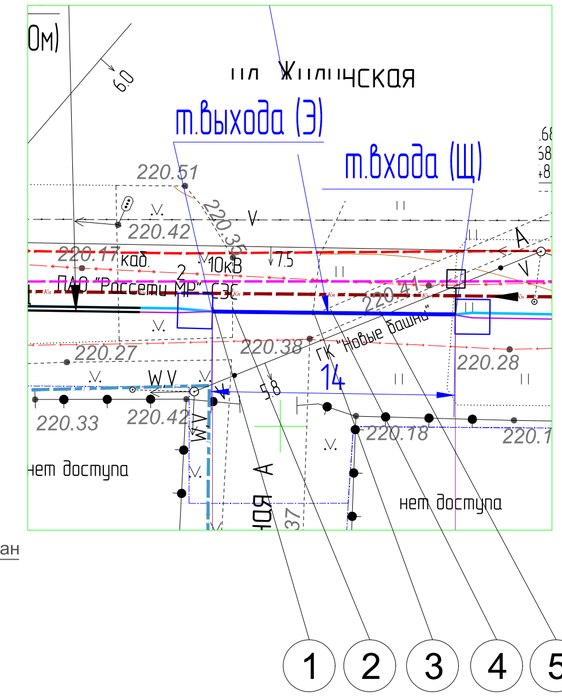



Закрытый переход
методом продавливания, L=23 м

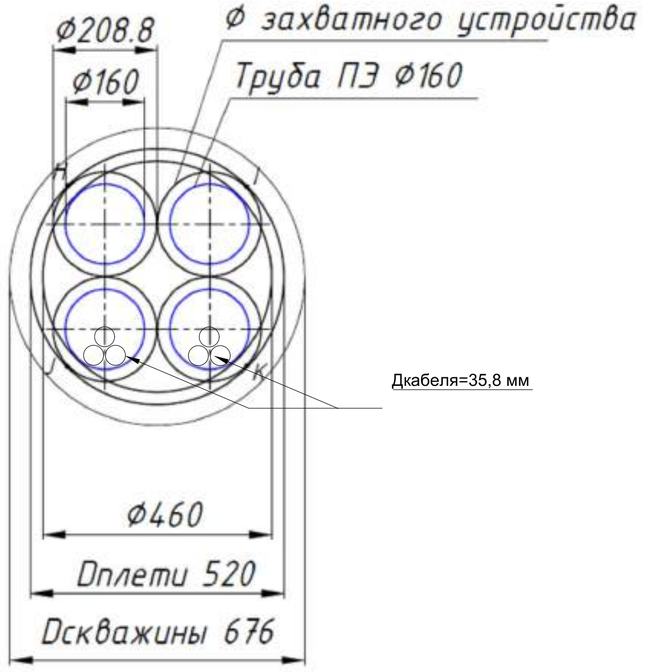

Тип захватного устройства Z-160

Внутренний диаметр колокола- 161мм.
Наружний диаметр колокола- 208,8мм.
Макс. толщина стенки трубы- 18мм.
Вес - 17.4кг.

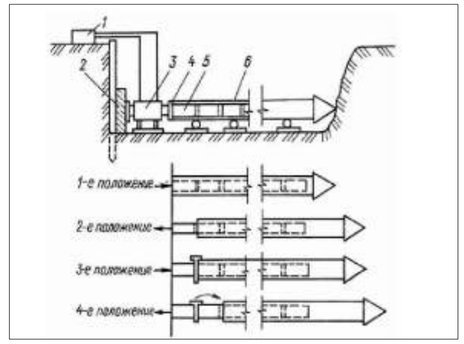

Схема выполнения продавливания без разработки грунта (прокол)
1 - масляный насос;
2 - опорная конструкция;
3 - гидравлический домкрат;
4 - нажимная плита;
4 - нажимная плита;
5 - шомпол;
6 - труба

Примечание:
1. Разработка приямков и выполнение работ по ГНБ и продавливанию предусмотрены в данном проекте.
2. 4 трубы БК-160 (2-основные и 2-резервные) учтены данном проекте.

Изм.	Кол.уч.	Лист	№ док.	Подпись	Дата	I-314583			
						Реконструкция КЛ-10 кВ от ЦРП-23 сек.2 до ТП-418 сек.2 в т.ч. ПИР МО Солнечногорский р-н			
Разработал		Боровинских			03.26	Реконструкция КЛ-10 кВ	Стадия	Лист	Листов
Проверил		Маничев			03.26		Р	20	34
ГИП		Маничев			03.26	Профиль пересечения Щ-Э	Меридиан Энерго		

Согласовано

Взам. инв. №

Подпись и дата

Инв. № подл.

Формат А2

Проектный профиль

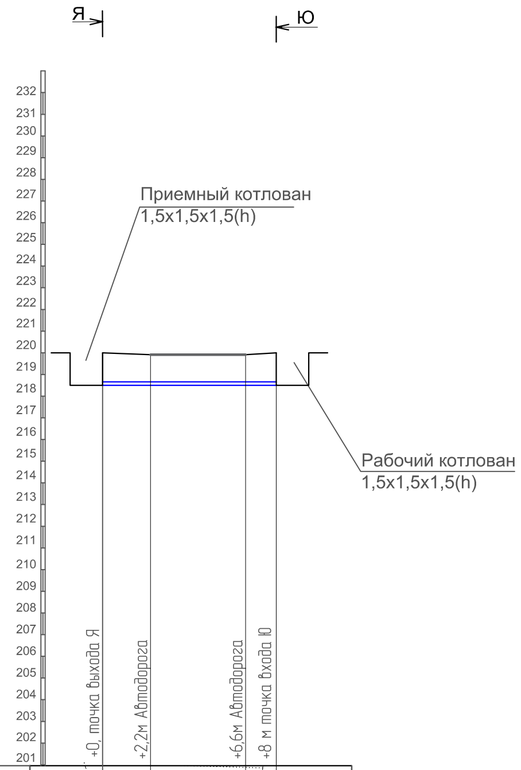

Мв 1:200
Мг 1:200

Условный горизонт 201

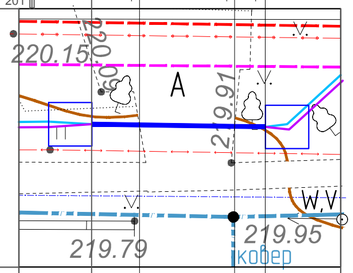

АБРИС								
ОТМЕТКА ЗЕМЛИ ПРОЕКТНАЯ, М.								
ОТМЕТКА ЗЕМЛИ ФАКТИЧЕСКАЯ, М.	220,0		219,91			219,91	220,0	
ОТМЕТКА ВЕРХА ТРУБЫ, М.	218,66		218,66			218,66	218,66	
ГЛУБИНА ЗАЛОЖЕНИЯ ТРУБОПРОВОДА ОТ ПРОЕКТНОЙ ЗЕМЛИ, М.								
ГЛУБИНА ЗАЛОЖЕНИЯ ТРУБОПРОВОДА ОТ ФАКТИЧ. ЗЕМЛИ, М.	1,34		1,25			1,25	1,34	
ОБОЗНАЧЕНИЕ ТРУБЫ И ТИП ИЗОЛЯЦИИ	ГНБ установкой "Vermeer Navigator D80x100", Lгнб=8 м - в плане; Lгнб=9м - по кривой. Скважина Дск= 676мм, с протяжкой четырех труб БК-160.							
ОСНОВАНИЕ	Естественное							
УКЛОН %. / ДЛИНА, М.		0 / 2,2		0 / 4,4		0 / 1,4		
РАССТОЯНИЕ, М.		2,2		4,4		1,4		
ТОЧКИ	1	2			3	4		

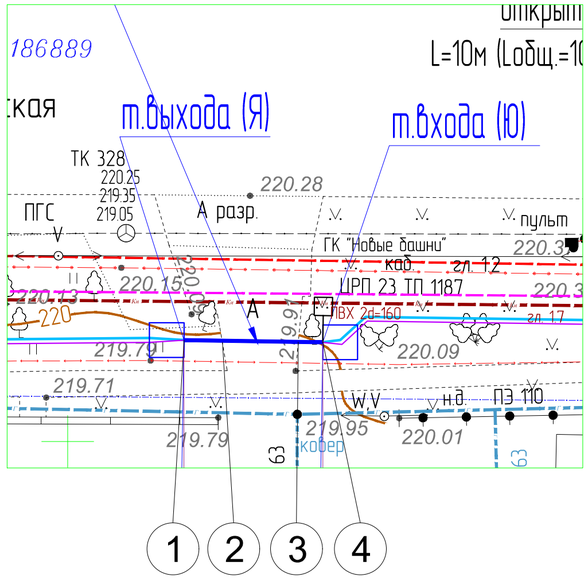

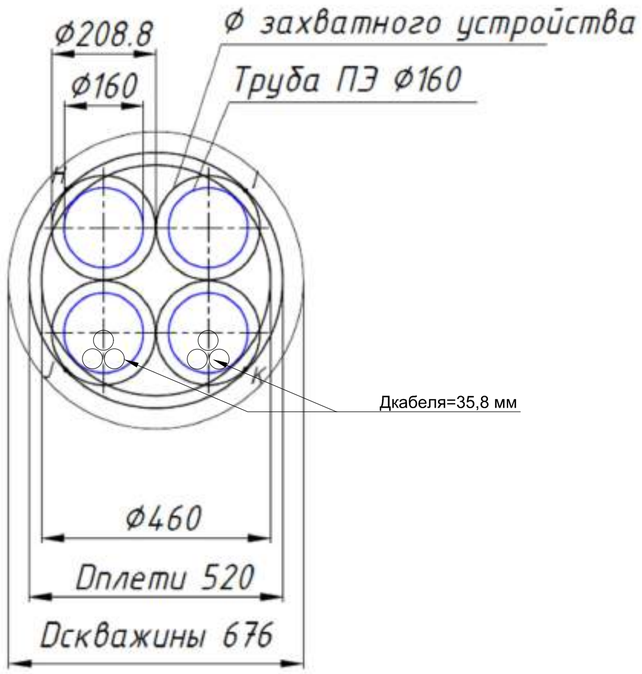

Тип захватного устройства Z-160

Внутренний диаметр колокола- 161мм.
Наружний диаметр колокола- 208,8мм.
Макс. толщина стенки трубы- 18мм.
Вес - 17.4кг.

Ситуационный план



Закрытый переход
методом продавливания, L=9 м

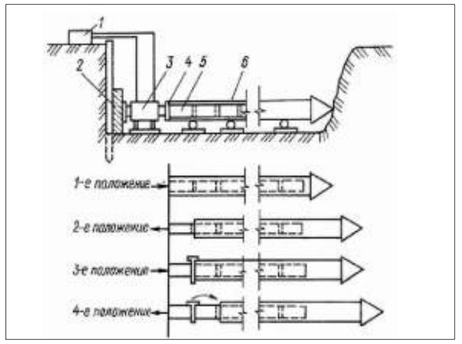

Схема выполнения продавливания без разработки грунта (прокол)
1 - масляный насос;
2 - опорная конструкция;
3 - гидравлический домкрат;
4 - нажимная плита;
4 - нажимная плита;
5 - шомпол;
6 - труба

Примечание:
1. Разработка приямков и выполнение работ по ГНБ и продавливанию предусмотрены в данном проекте.
2. 4 трубы БК-160 (2-основные и 2-резервные) учтены данном проекте.

Изм.	Кол.уч.	Лист	№ док.	Подпись	Дата
Разработал		Боровинских			03.26
Проверил		Маничев			03.26
ГИП		Маничев			03.26

I-314583

Реконструкция КЛ-10 кВ от ЦРП-23 сек.2 до ТП-418 сек.2 в т.ч. ПИР МО Солнечногорский р-н

Реконструкция КЛ-10 кВ

Стадия	Лист	Листов
Р	21	34

Профиль пересечения Ю-Я

Меридиан Энерго

Формат А2

Согласовано

Взам. инв. №

Подпись и дата

Инв. № подл.

Проектный профиль

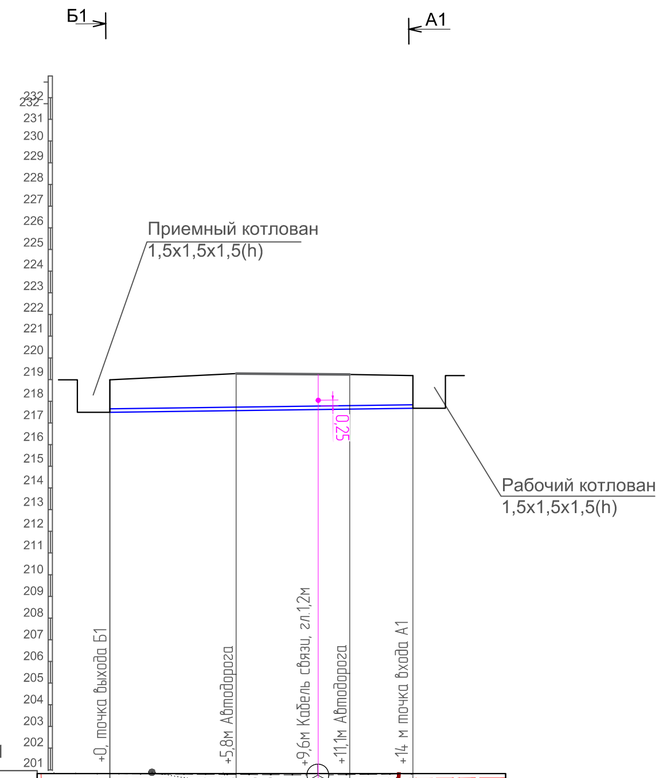

Мв 1:200
Мг 1:200

Условный горизонт 201

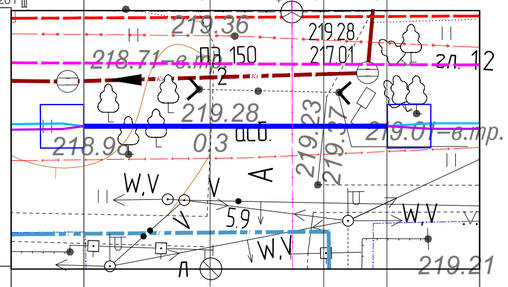

АБРИС					
ОТМЕТКА ЗЕМЛИ ПРОЕКТНАЯ, М.					
ОТМЕТКА ЗЕМЛИ ФАКТИЧЕСКАЯ, М.	218,99	219,28	219,23	219,18	
ОТМЕТКА ВЕРХА ТРУБЫ, М.	217,65	217,73	217,8	217,84	
ГЛУБИНА ЗАЛОЖЕНИЯ ТРУБОПРОВОДА ОТ ПРОЕКТНОЙ ЗЕМЛИ, М.					
ГЛУБИНА ЗАЛОЖЕНИЯ ТРУБОПРОВОДА ОТ ФАКТИЧ. ЗЕМЛИ, М.	1,34	1,55	1,43	1,34	
ОБОЗНАЧЕНИЕ ТРУБЫ И ТИП ИЗОЛЯЦИИ	ГНБ установкой "Vermeer Navigator D80x100", Lгнб=14 м - в плане; Lгнб=15м - по кривой. Скважина Дск= 676мм, с протяжкой четырех труб БК-160.				
ОСНОВАНИЕ	Естественное				
УКЛОН %. / ДЛИНА, М.		1,4 / 5,8	1,3 / 5,3	2,9 / 2,9	
РАССТОЯНИЕ, М.		5,8	5,3	2,9	
ТОЧКИ	1	2	3	4	

Ситуационный план

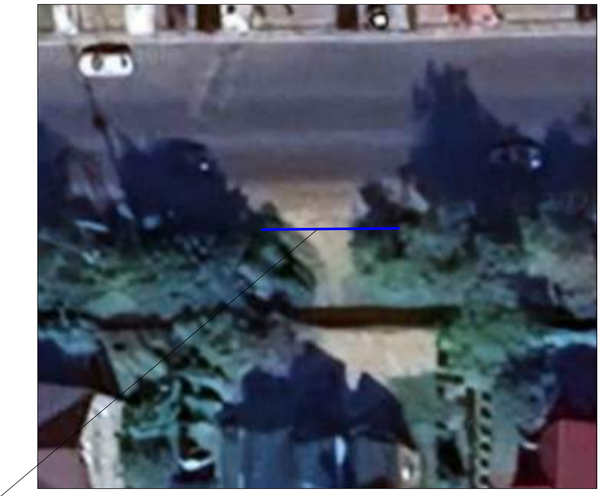

Закрытый переход
методом продавливания, L=15 м

Мв 1:200
Мг 1:200

Условный горизонт 201

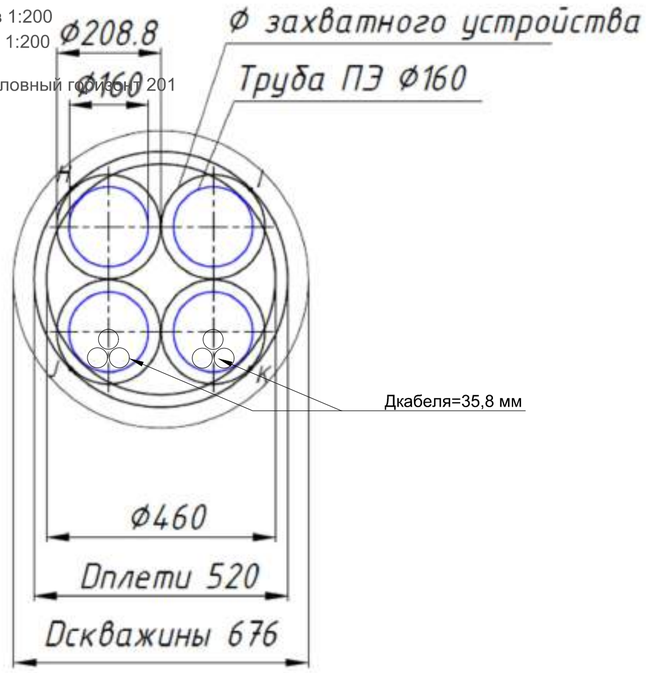

Тип захватного устройства Z-160
Внутренний диаметр колокола- 161мм.
Наружний диаметр колокола- 208,8мм.
Макс. толщина стенки трубы- 18мм.
Вес - 17.4кг.

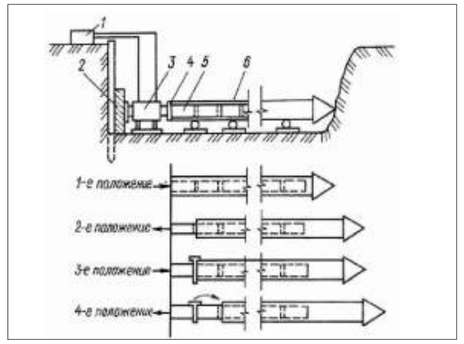

Схема выполнения продавливания без разработки грунта (прокол)
1 - масляный насос;
2 - опорная конструкция;
3 - гидравлический домкрат;
4 - нажимная плита;
4 - нажимная плита;
5 - шомпол;
6 - труба

Примечание:
1. Разработка приямков и выполнение работ по ГНБ и продавливанию предусмотрены в данном проекте.
2. 4 трубы БК-160 (2-основные и 2-резервные) учтены данном проекте.

						I-314583	
						Реконструкция КЛ-10 кВ от ЦРП-23 сек.2 до ТП-418 сек.2 в т.ч. ПИР МО Солнечногорский р-н	
Изм.	Кол.уч.	Лист	№ док.	Подпись	Дата		
Разработал		Боровинских			03.26	Реконструкция КЛ-10 кВ	Стадия: Р; Лист: 22; Листов: 34
Проверил		Маничев			03.26		
ГИП		Маничев			03.26	Профиль пересечения А1-Б1	Меридиан Энерго

Согласовано

Взам. инв. №

Подпись и дата

Инв. № подл.

Формат А2

Проектный профиль

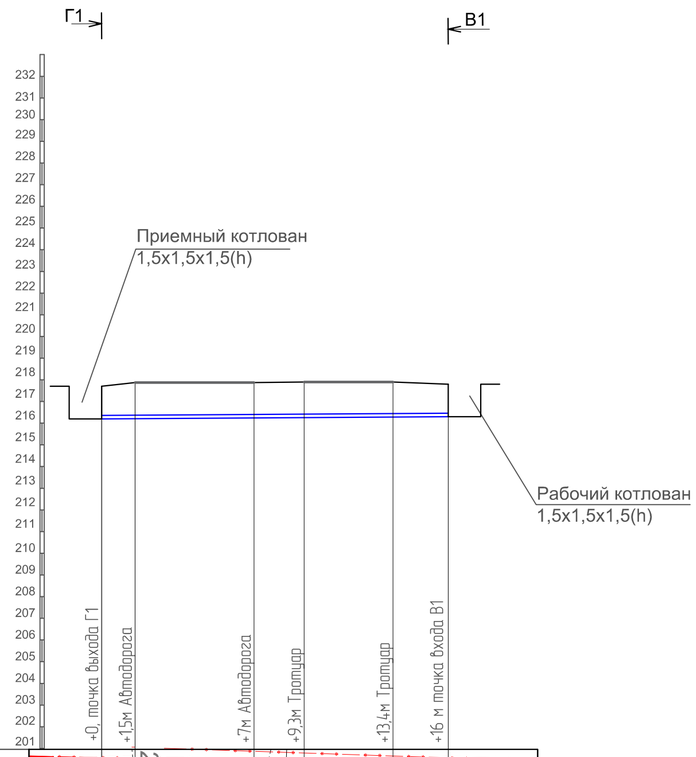

Мв 1:200
Мг 1:200

Условный горизонт 201

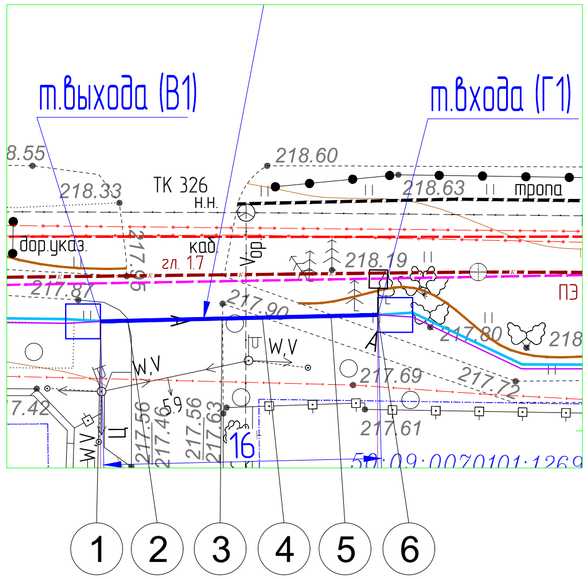

Ситуационный план



Закрытый переход
методом продавливания, L=15 м

АБРИС	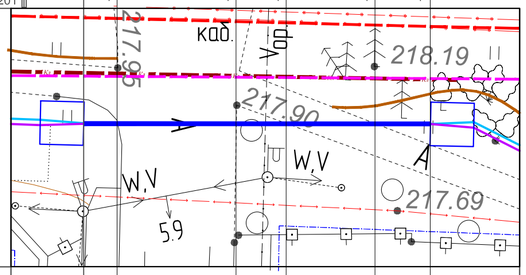							
ОТМЕТКА ЗЕМЛИ ПРОЕКТНАЯ, М.								
ОТМЕТКА ЗЕМЛИ ФАКТИЧЕСКАЯ, М.	217,7	217,87	217,87	217,90	217,90	217,80		
ОТМЕТКА ВЕРХА ТРУБЫ, М.	216,36	216,37	216,4	216,42	216,44	216,46		
ГЛУБИНА ЗАЛОЖЕНИЯ ТРУБОПРОВОДА ОТ ПРОЕКТНОЙ ЗЕМЛИ, М.								
ГЛУБИНА ЗАЛОЖЕНИЯ ТРУБОПРОВОДА ОТ ФАКТИЧ. ЗЕМЛИ, М.	1,34	1,5	1,47	1,48	1,46	1,34		
ОБОЗНАЧЕНИЕ ТРУБЫ И ТИП ИЗОЛЯЦИИ	ГНБ установкой "Vermeer Navigator D80x100", Lгнб=16 м - в плане; Lгнб=17м - по кривой. Скважина Дск= 676мм, с протяжкой четырех труб БК-160.							
ОСНОВАНИЕ	Естественное							
УКЛОН %. / ДЛИНА, М.		0,7 / 1,5	0,5 / 5,5	0,9 / 2,3	0,5 / 4,1	0,7 / 2,6		
РАССТОЯНИЕ, М.		1,5	5,5	2,3	4,1	2,6		
ТОЧКИ	1	2	3	4	5	6		

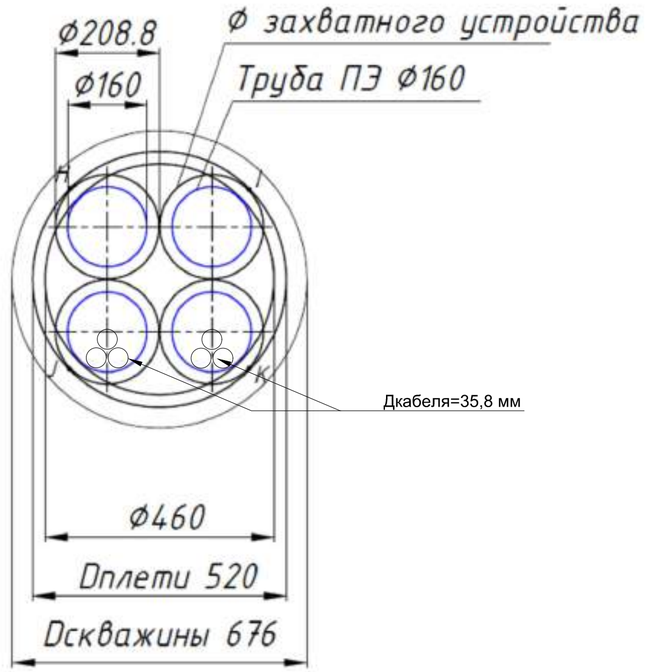

Тип захватного устройстваZ-160
Внутренний диаметр колокола- 161мм.
Наружний диаметр колокола- 208,8мм.
Макс. толщина стенки трубы- 18мм.
Вес - 17.4кг.

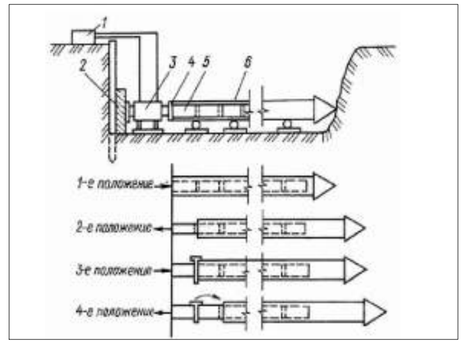

Схема выполнения продавливания без разработки грунта (прокол)
1 - масляный насос;
2 - опорная конструкция;
3 - гидравлический домкрат;
4 - нажимная плита;
4 - нажимная плита;
5 - шомпол;
6 - труба

Примечание:
1. Разработка приямков и выполнение работ по ГНБ и продавливанию предусмотрены в данном проекте.
2. 4 трубы БК-160 (2-основные и 2-резервные) учтены данном проекте.

Изм.	Кол.уч.	Лист	№ док.	Подпись	Дата	I-314583			
						Реконструкция КЛ-10 кВ от ЦРП-23 сек.2 до ТП-418 сек.2 в т.ч. ПИР МО Солнечногорский р-н			
Разработал		Боровинских			03.26	Реконструкция КЛ-10 кВ	Стадия	Лист	Листов
Проверил		Маничев			03.26		Р	23	34
ГИП		Маничев			03.26	Профиль пересечения В1-Г1	Меридиан Энерго		

Формат А2

Согласовано

Взам. инв. №

Подпись и дата

Инв. № подл.

Проектный профиль

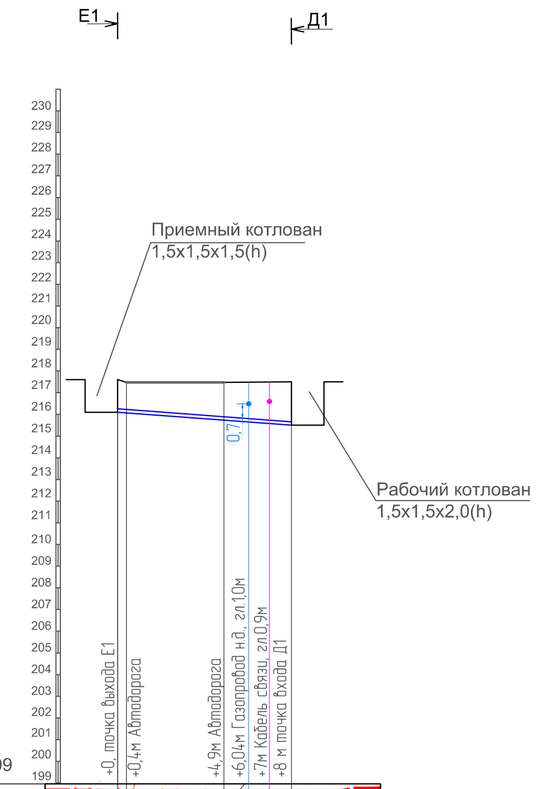

Мв 1:200
Мг 1:200

Условный горизонт 199

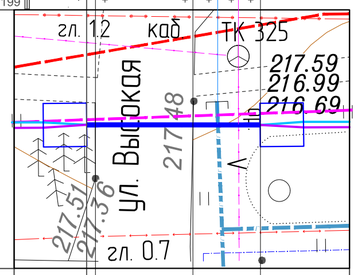

АБРИС					
ОТМЕТКА ЗЕМЛИ ПРОЕКТНАЯ, М.					
ОТМЕТКА ЗЕМЛИ ФАКТИЧЕСКАЯ, М.	217.60	217.48	217.48	217.50	
ОТМЕТКА ВЕРХА ТРУБЫ, М.	216.26	216.23	215.89	215.66	
ГЛУБИНА ЗАЛОЖЕНИЯ ТРУБОПРОВОДА ОТ ПРОЕКТНОЙ ЗЕМЛИ, М.					
ГЛУБИНА ЗАЛОЖЕНИЯ ТРУБОПРОВОДА ОТ ФАКТИЧ. ЗЕМЛИ, М.	1,34	1,25	1,59	1,84	
ОБОЗНАЧЕНИЕ ТРУБЫ И ТИП ИЗОЛЯЦИИ	ГНБ установкой "Vermeer Navigator D80x100", Lгнб=8 м - в плане; Lгнб=9м - по кривой. Скважина Дск= 676мм, с протяжкой четырех труб БК-160.				
ОСНОВАНИЕ	Естественное				
УКЛОН %. / ДЛИНА, М.	7,5 / 0,4	7,5 / 4,5	7,4 / 3,1		
РАССТОЯНИЕ, М.	0,4	4,5	3,1		
ТОЧКИ	1 2	3	4		

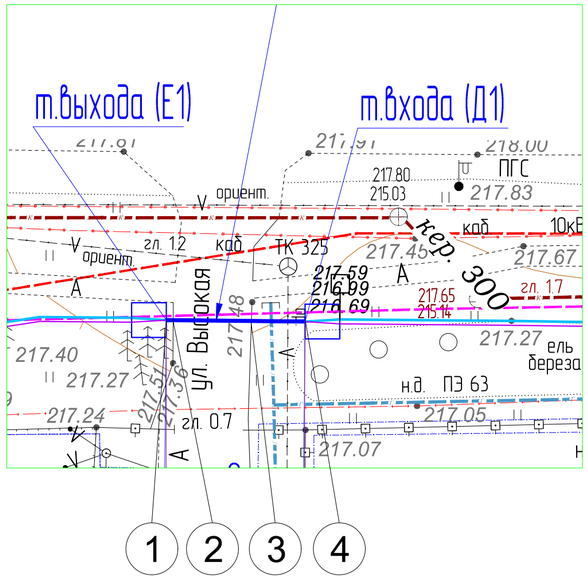

Ситуационный план



Закрытый переход
методом продавливания, L=9 м

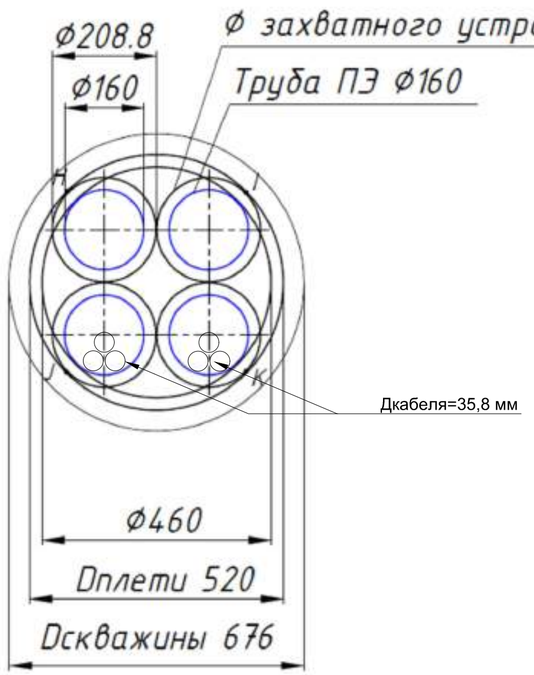

Тип захватного устройства Z-160
Внутренний диаметр колокола- 161мм.
Наружний диаметр колокола- 208,8мм.
Макс. толщина стенки трубы- 18мм.
Вес - 17.4кг.

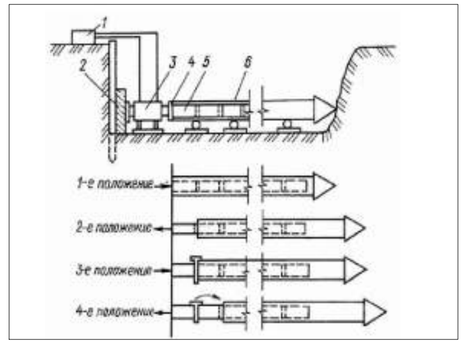

Схема выполнения продавливания без разработки грунта (прокол)
1 - масляный насос;
2 - опорная конструкция;
3 - гидравлический домкрат;
4 - нажимная плита;
4 - нажимная плита;
5 - шомпол;
6 - труба

Примечание:
1. Разработка приямков и выполнение работ по ГНБ и продавливанию предусмотрены в данном проекте.
2. 4 трубы БК-160 (2-основные и 2-резервные) учтены данном проекте.

Изм.	Кол.уч.	Лист	№ док.	Подпись	Дата	I-314583			
						Реконструкция КЛ-10 кВ от ЦРП-23 сек.2 до ТП-418 сек.2 в т.ч. ПИР МО Солнечногорский р-н			
Разработал		Боровинских			03.26	Реконструкция КЛ-10 кВ	Стадия	Лист	Листов
Проверил		Маничев			03.26		Р	24	34
ГИП		Маничев			03.26	Профиль пересечения Д1-Е1	Меридиан Энерго		

Формат А2

Согласовано

Взам. инв. №

Подпись и дата

Инв. № подл.

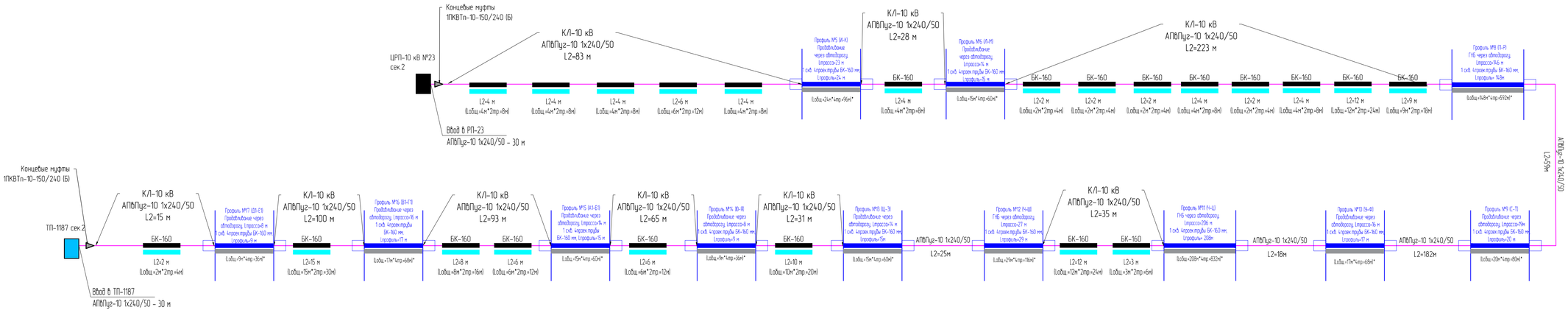

* – 4 трубы БК-160 (2-основные и 2-резервные) под К/Л-10 ЦРП-23 ТП №1187 1 сек и под К/Л-10 ЦРП-23 ТП №1187 2 сек учтены в данном проекте по договору I-314583

Разработка приямков и выполнение работ по ГНБ и продавливанию учтены в данном проекте.

Примечания

1.1. Выполнить строительство К/Л-10 кВ от ЦРП-10 кВ №23 сек.2 до ТП-1187 сек.2, кабелем АПвПуг-10 1х240/50 в общей траншее Т-5 параллельно с К/Л-10 кВ от ЦРП-23 сек.1 до ТП-1187 сек.1, с установкой между кабелями несгораемой перегородки.

1.2. При пересечении с инженерными коммуникациями и под неасфальтированными дорогами в траншее Т-12 в трубе БК-160.

1.3. Прокладка К/Л-10 кВ от ЦРП-23 сек.2 до ТП-1187 сек.2 при пересечении автомобильных дорог с асфальтированным покрытием и тротуаров предусмотрена методами продавливания и ГНБ в одной скважине совместно с К/Л-10 кВ от ЦРП-23 сек. до ТП-1187 сек.1 с протяжкой четырех труб БК-160мм.
Разработка приямков и выполнение работ по ГНБ и продавливанию учтены в данном проекте.

1.4. Общая протяженность К/Л-10 кВ от ЦРП-23 сек.2 до ТП-1187 сек.2 – 1482 м.

Проектируемый кабель:

2. АПвПуг-10 1х240/50, общая длина линии – 1482 м, общая длина кабеля – 4596м (с учетом запаса 2%, ввод в ЦРП-10 кВ №23 – 30 м, ввод в ТП-1187 – 30м).

Условные обозначения

- проектируемая К/Л-10 кВ
- проектируемые (2-основные) трубы БК-160мм, в проектируемой ГНБ/продавливание учтено в данном проекте
- проектируемые (2-резервные) трубы БК-160мм, в проектируемой ГНБ/продавливание учтено в данном проекте
- проектируемая (основная) труба БК-160мм, открытая прокладка учтена в данном проекте
- проектируемая (резервная) труба БК-160мм, открытая прокладка учтена в данном проекте
- муфта концевая
- ЦРП-10 кВ №23
- ТП-1187
- проектируемое ГНБ/продавливание учтенное в данном проекте.

Изм	Колич	Лист	№ док	Подпись	Дата	I-314583			
						Реконструкция К/Л-10 кВ от ЦРП-23 сек.2 до ТП-418 сек.2 в т.ч. ПИР МО Солнечногорский р-н			
Разработал		Бородинских			03.26	Реконструкция К/Л-10 кВ	Стадия	Лист	Листов
Проверил		Маничев			03.26		Р	25	34
ГИП		Маничев			03.26	Схема электроснабжения К/Л-10 кВ	Меридиан Энерго		

Согласовано

Инв. № подл. | Подпись и дата | Взам. инв. №

Формат А2

Наименование линии	Назначение линии	Марка, количество кабелей и сечение жил, напряжение	В траншее, м	В трубе БК-160 (открыто), м	В трубе БК-160 (метод ГНБ), м	В трубе БК-160 (метод продавливание), м	Длина трассы L, м	Длина трассы (с учетом запаса 2%), м	В РП-23 кВ, м	В ТП-1187	Общая длина кабеля Lx3, м
КЛ-10 кВ	ЦРП-23 сек.2 - ТП-1187 сек.2	АПвПуг-10 1х240/ 50	831	125	385	141	1482	1512.0	10	10	4596
Суммарное количество кабеля АПвПуг-10 1х240/ 50 - 4596 м											

Согласовано

Взам. инв. №

Подпись и дата

Инв. № подл.

Изм.	Кол.уч.	Лист	№ док.	Подпись	Дата
Разработал		Боровинских			03.26
Проверил		Маничев			03.26
ГИП		Маничев			03.26

I-314583

Реконструкция КЛ-10 кВ от ЦРП-23 сек.2 до ТП-418 сек.2 в т.ч. ПИР
МО Солнечногорский р-н

Реконструкция КЛ-10 кВ	Стадия	Лист	Листов
	Р	26	34
Кабельный журнал	Меридиан Энерго		

Формат А3

Выбор сечения экрана кабеля по условию нагрева при коротком замыкании

При повреждении изоляции «жила–экран» однофазного кабеля в соответствующем экране протекает ток короткого замыкания, что приводит к нагреву экрана и примыкающей к нему изоляции кабеля. На время короткого замыкания температура экрана кабеля не должна превышать предельно допустимую (350°С). Поэтому выбор сечения экранов кабелей следует производить по условию термической стойкости к токам короткого замыкания.

Для выбранного сечения экрана кабеля должно выполняться условие:

$$I_{доп.(кз)\ экр.} \geq I_{2ф(кз)}, \quad (1)$$

где: $I_{доп.(кз)\ экр.}$ – термически допустимый ток короткого замыкания в медном экране, кА;
$I_{2ф(кз)}$ – двухфазный ток короткого замыкания, кА.

Допустимый ток медного экрана определяется по формуле:

$$I_{доп.(кз)\ экр.} = k * S_э * k, \quad (2)$$

где: $S_э$ – номинальное сечение медного экрана, мм^2;
k – коэффициент, равный 0,191 кА/мм^2, кА.

Двухфазный ток короткого замыкания определяется по формуле:

$$I_{2ф(кз)} = \sqrt{3}/2 * I_{3ф(кз)}, \quad (3)$$

где: $I_{3ф(кз)}$ – трехфазный ток КЗ на шинах РУ–10 кВ РП–23, кА;

Для продолжительности короткого замыкания, отличающейся от 1 секунды, определяем поправочный коэффициент по формуле:

$$k = 1/\sqrt{t}, \quad (4)$$

где: t – продолжительность короткого замыкания, с.

При расчете термической стойкости в качестве расчетного времени t принимается сумма времен, получаемая от сложения времени действия основной защиты, установленной у ближайшего к месту КЗ выключателя, и полного времени отключения этого выключателя (включая время горения дуги).

Исходные данные
Номинальное напряжение – 10 кВ;
Расчетный ток короткого замыкания – 4,68 кА;
Продолжительность короткого замыкания – 1,1 с.

Расчет
Поправочный коэффициент на продолжительность короткого замыкания (4): $k = 1 / \sqrt{1,1} = 0,95$;

Определяем двухфазный ток КЗ (3): $I_{2ф(кз)} = \sqrt{3}/2 * 4,68 = 4,05$ кА;

Определяем допустимый ток медного экрана сечением 50 мм^2 (2): $I_{доп.(кз)\ экр.} = 0,191 * 50 * 0,95 = 9,07$, кА;

$$9,07 \text{ кА} \geq 4,05 \text{ кА}.$$

Условие (1) выполняется, следовательно выбранное сечение медного экрана кабеля 50 мм2 удовлетворяет критерию нагрева при коротком замыкании.

Согласовано

Взам. инв. №

Подпись и дата

Инв. № подл.

Изм.	Кол.уч.	Лист	№ док.	Подпись	Дата	I–314583			
						Реконструкция КЛ–10 кВ от ЦРП–23 сек.2 до ТП–418 сек.2 в т.ч. ПИР МО Солнечногорский р–н			
Разработал		Боровинских			03.26	Реконструкция КЛ–10 кВ	Стадия	Лист	Листов
Проверил		Маничев			03.26		Р	27	34
ГИП		Маничев			03.26	Расчет сечения экрана кабеля	Меридиан Энерго		

Формат А4

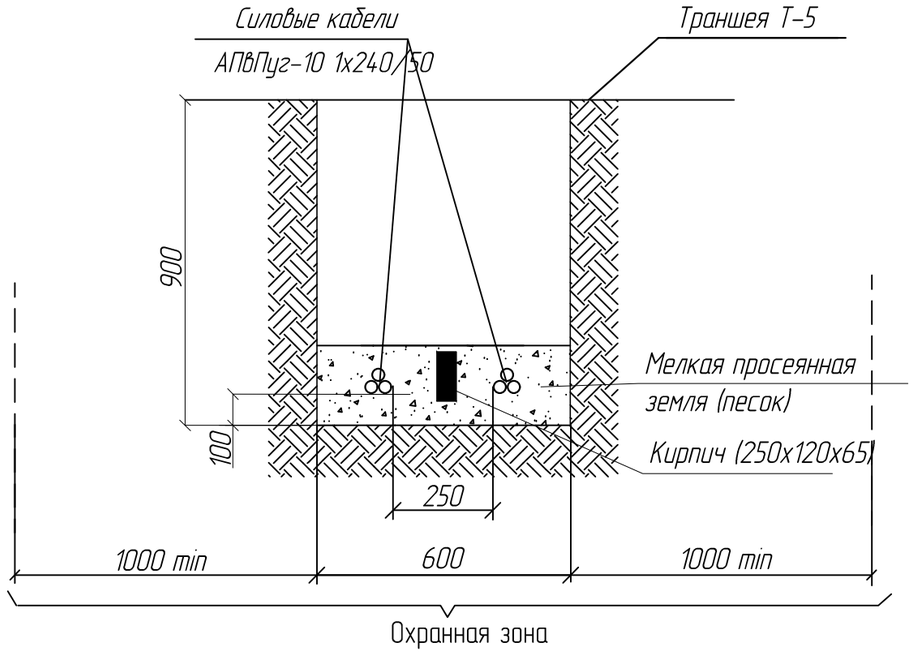

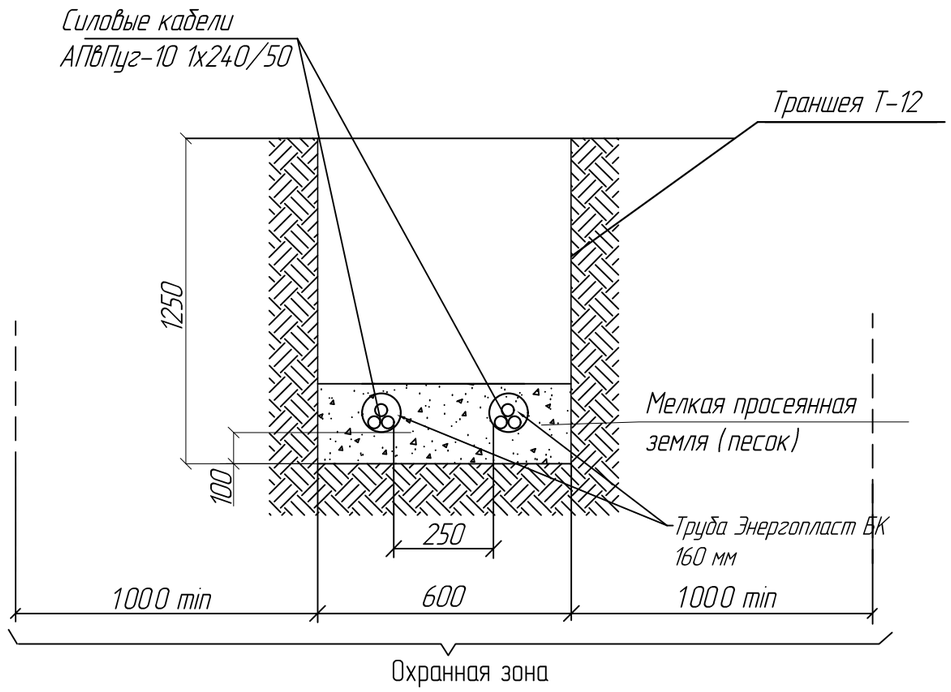

Объем земляных работ по ТП А5-92:

Тип траншеи	В, мм	Н, мм	Рытье траншеи на 100м, м3	Обратная засыпка на 100м траншеи, м3	Объем мелкой просеянной земли или песка на 100м траншеи, м3	Глубина прокладки кабелей
Т-5	600	900	54	36	18	700
Т-12	600	1250	75	57	18	1050

Согласовано

Взам. инв. №

Подпись и дата

Инв. № подл.

Изм.	Кол.уч.	Лист	№ док.	Подпись	Дата
Разработал		Боровинских			03.26
Проверил		Маничев			03.26
ГИП		Маничев			03.26

I-314583

Реконструкция КЛ-10 кВ от ЦРП-23 сек.2 до ТП-418 сек.2 в т.ч. ПИР
МО Солнечногорский р-н

Реконструкция КЛ-10 кВ	Стадия	Лист	Листов
	Р	28	34
Эскизы кабельных траншей	Меридиан Энерго		

Формат А3

Прокладка кабельных линий по отношению к деревьям и кустарникам.

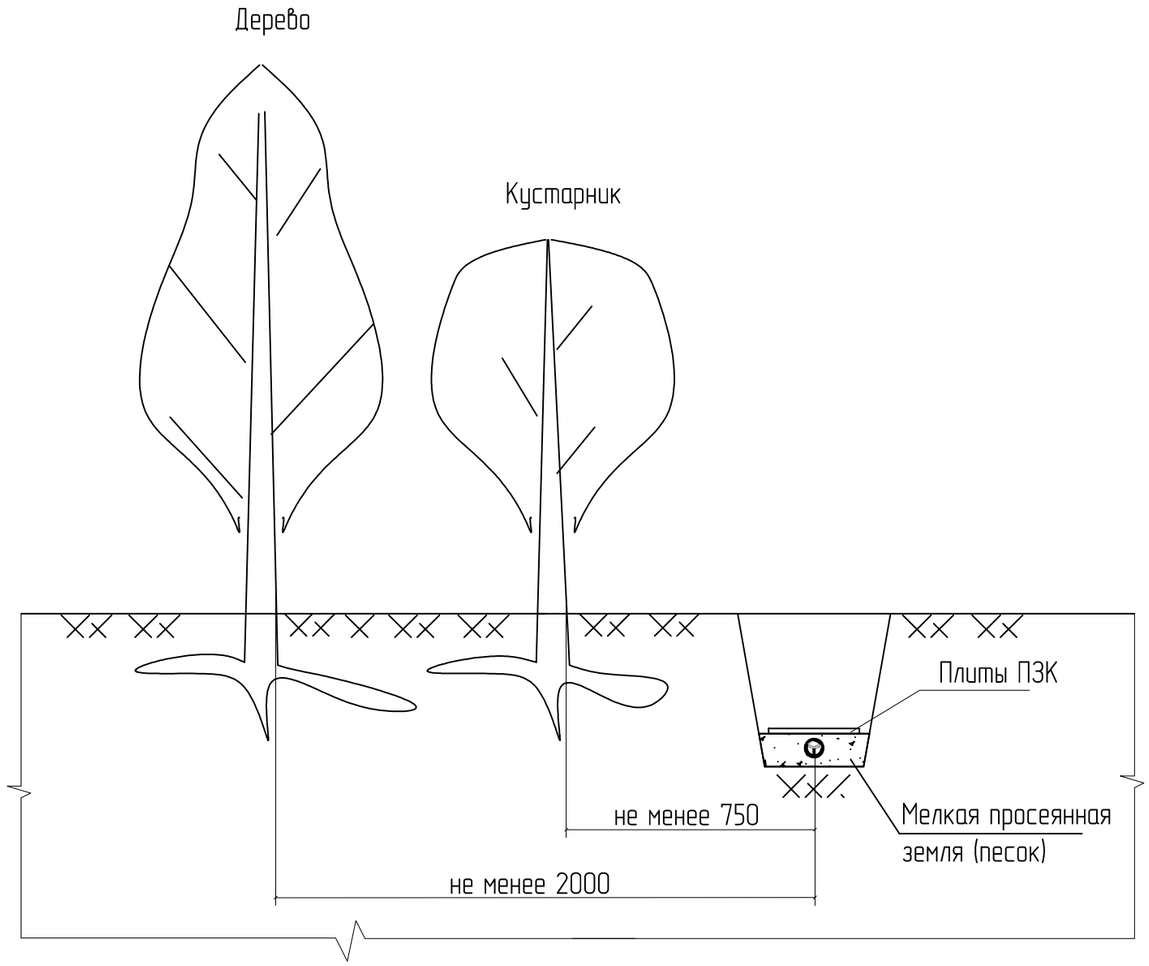

Прокладка кабельных линий параллельно фундаментам зданий.

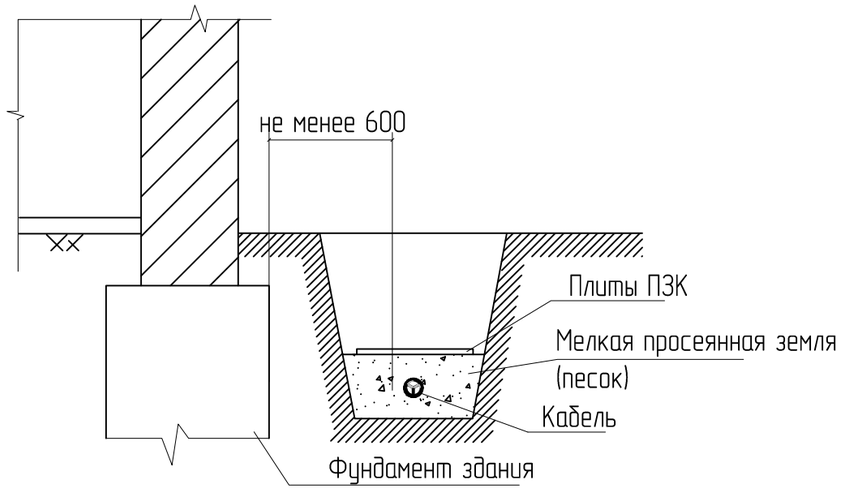

Пересечение кабельными линиями автодороги.

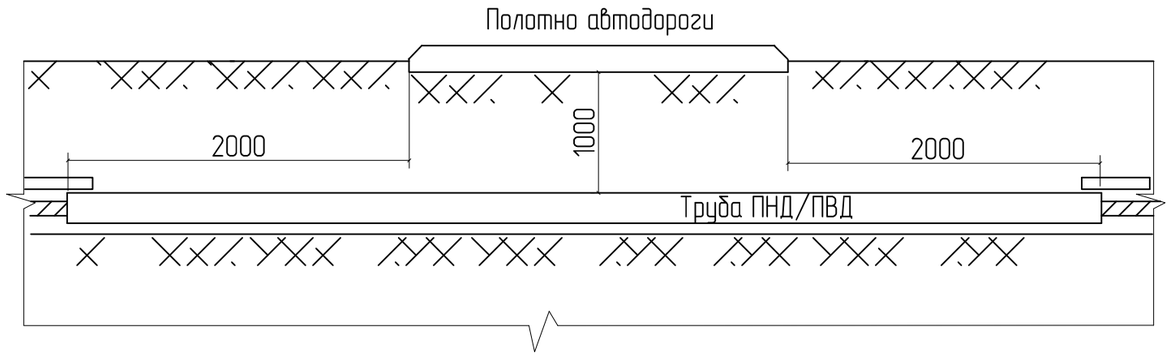

Согласовано

Взам. инв. №

Подпись и дата

Инв. № подл.

Изм.	Кол.уч.	Лист	№ док.	Подпись	Дата
Разработал		Боровинских			03.26
Проверил		Маничев			03.26
ГИП		Маничев			03.26

I-314583

Реконструкция КЛ-10 кВ от ЦРП-23 сек.2 до ТП-418 сек.2 в т.ч. ПИР
МО Солнечногорский р-н

Реконструкция КЛ-10 кВ	Стадия	Лист	Листов
	Р	29	34
Прокладка кабельных линий	Меридиан Энерго		

Формат А3

Прокладка кабельной линии над существующими кабелями, трубопроводом, теплосетью, автодорогой в стесненных условиях
(по т.пр.А5-92, черт. А5-92-29-02. А5-92-32, А5-92-33-02, А5-92-39-02)

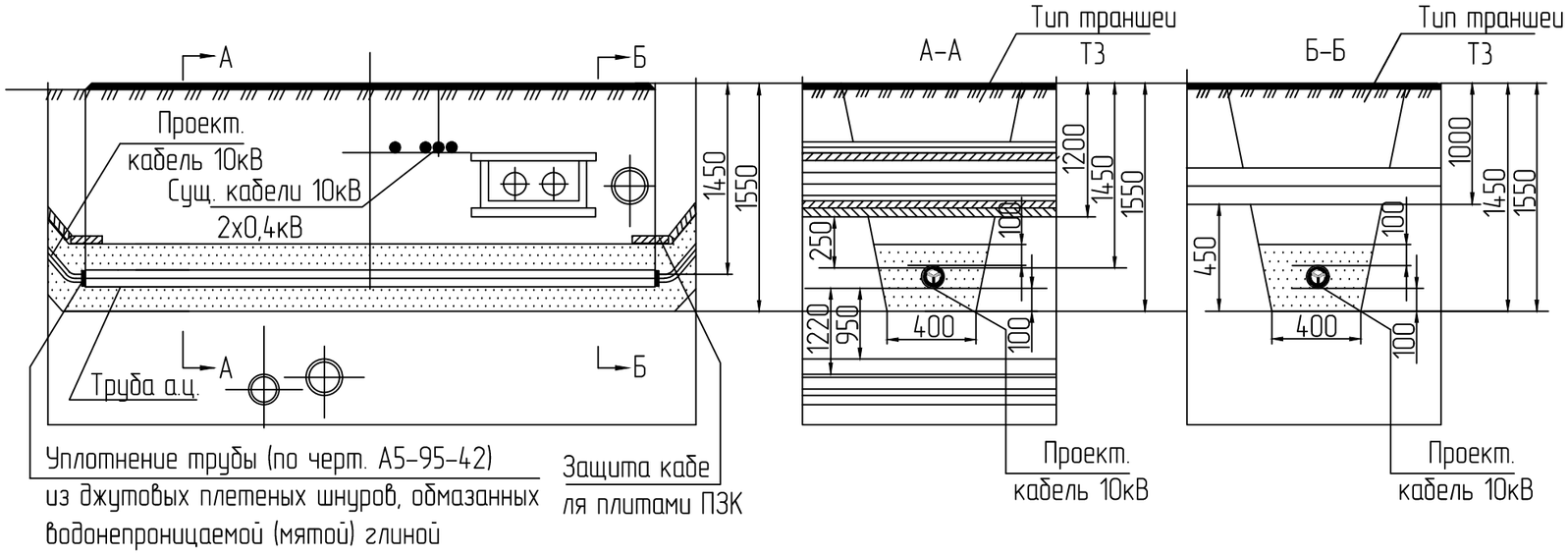

Прокладка кабельной линии над газопроводом
высокого давления (по т.пр.А5-92)

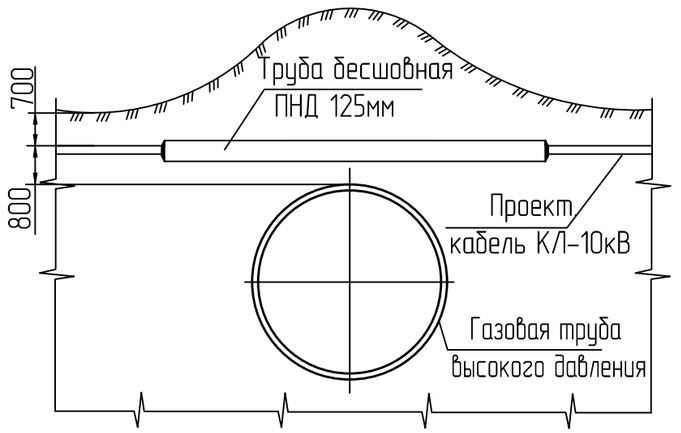

Прокладка кабельной линии над существующими кабелями, трубопроводом, теплосетью, автодорогой в стесненных условиях
(по т.пр.А5-92, черт. А5-92-29-02. А5-92-32, А5-92-33-02, А5-92-39-02)

1 Прокладку кабелей и пересечения выполнять в соответствии с типовым проектом А5-92.
2 Во избежание аварий необходимо до начала производства земляных работ в присутствии представителей местных служб по эксплуатации сетей определить фактическое положение подземных инженерных сетей и принять меры по их защите.

Согласовано

Взам. инв. №

Подпись и дата

Инв. № подл.

Изм.	Кол.уч.	Лист	№ док.	Подпись	Дата

Прокладка кабелей параллельно с воздушной линией электропередачи ниже 1кВ.

Исполнение 1. Нормальные условия, без защиты кабелей трубами

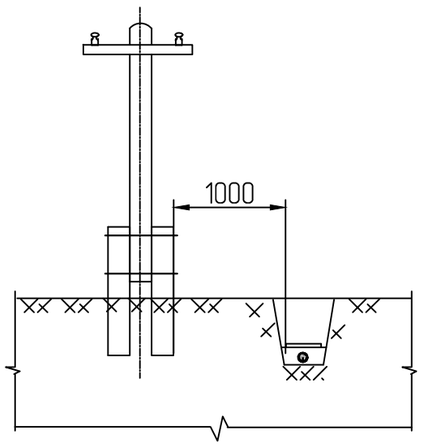

Исполнение 2. Стеснённые условия, с защитой кабелей трубами

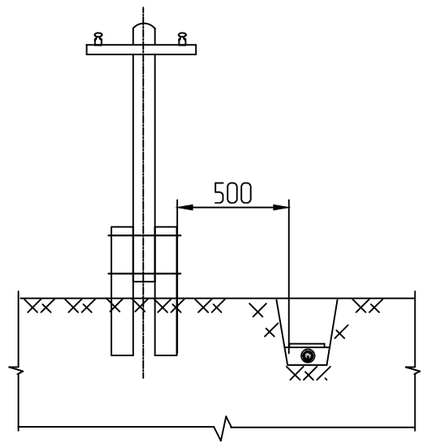

Прокладка кабелей параллельно с воздушной линией электропередачи 110кВ. и выше

Исполнение 5. Нормальные условия, без защиты кабелей трубами

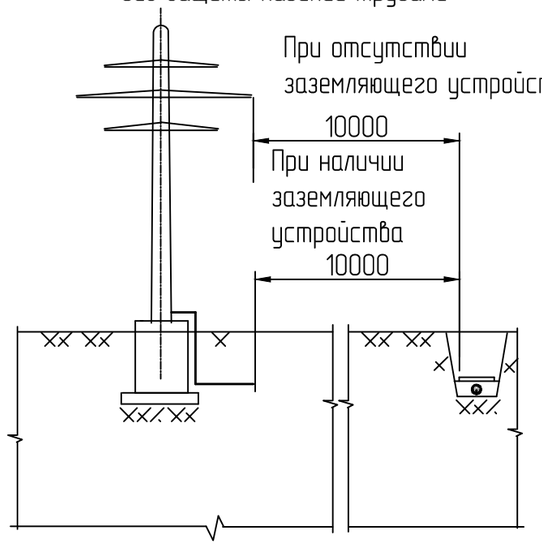

Исполнение 6. Стеснённые условия, с защитой кабелей трубами

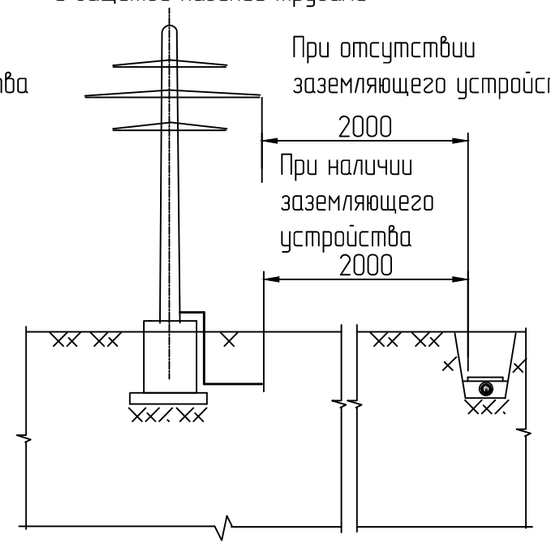

Прокладка кабелей параллельно с воздушной линией электропередачи от 1кВ. и до 35кВ.

Исполнение 3. Нормальные условия, без защиты кабелей трубами

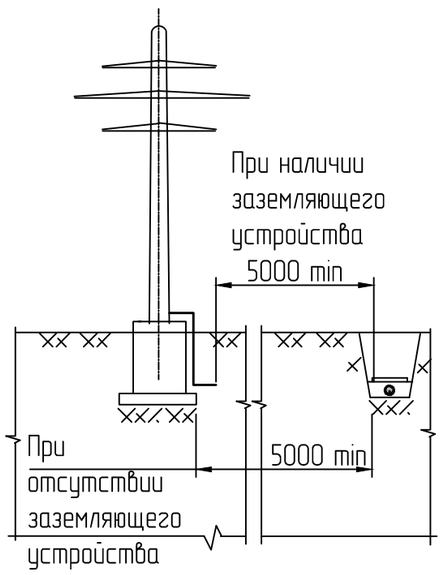

Исполнение 4. Стеснённые условия, с защитой кабелей трубами

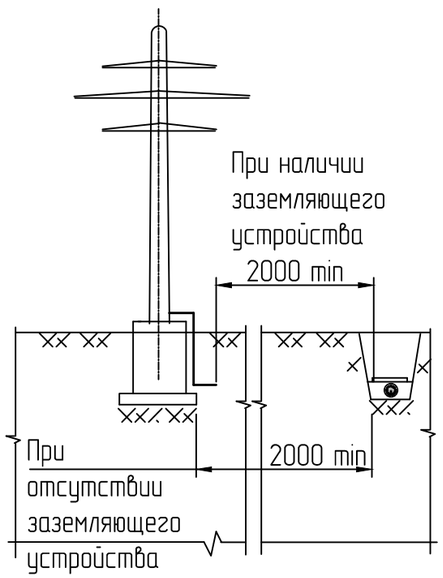

Прокладка кабелей связи и сигнализации параллельно с воздушной линией электропередачи до 35кВ.

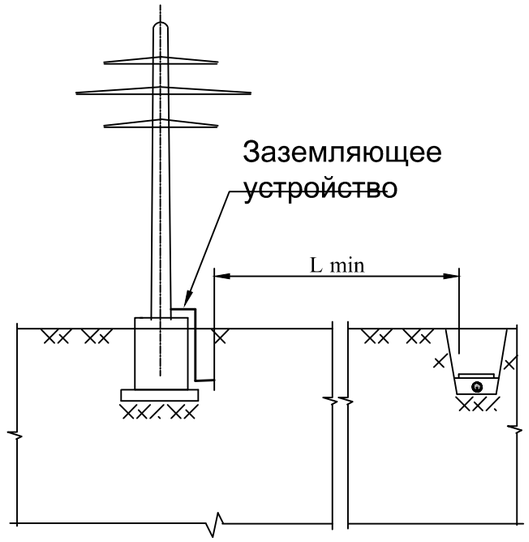

Исполнение	Эквивалентное удельное сопротивление земли, ρ ом*м	L, м
Исполнение 7	До 100	$0{,}83\sqrt{\rho}$
Исполнение 8	Более 100 и до 500	10
Исполнение 9	Более 500 и до 1000	11
Исполнение 10	Более 1000	$0{,}35\sqrt{\rho}$

Пример расчёта: $L = 0{,}83\sqrt{\rho} = 0{,}83 \times 10 = 8{,}3$ м.

1. На чертеже указаны минимально возможные размеры.
2. Тип, диаметр и количество труб указывается в конкретном проекте.
3. Кабели в трубах уплотнить с обоих концов труб на длину в 300мм джутовыми шнурами пропитанными водонепроницаемой (мятой) глиной

Согласовано

Взам. инв. №

Подпись и дата

Инв. № подл.

Изм.	Кол.уч.	Лист	№ док.	Подпись	Дата

Поворот кабельной трассы 10 кВ

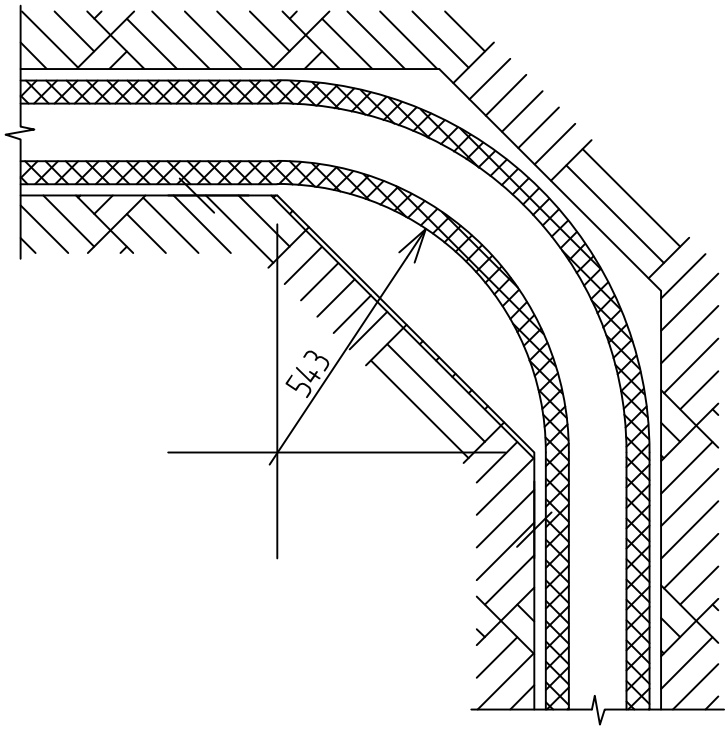

Марка кабеля	Напряжение, кВ	R,мм
АПвПуг-10 1х240/50	10	543

Наружный диаметр кабеля АПвПуг-10 1х240/50 – 36,2 мм, минимальный радиус изгиба кабеля при прокладке должен быть не менее 15 Dн. (36,2*15=543мм)

Согласовано

Взам. инв. №

Подпись и дата

Инв. № подл.

Изм.	Кол.уч.	Лист	№ док.	Подпись	Дата
Разработал		Боровинских			03.26
Проверил		Маничев			03.26
ГИП		Маничев			03.26

I-314583

Реконструкция КЛ-10 кВ от ЦРП-23 сек.2 до ТП-418 сек.2 в т.ч. ПИР МО Солнечногорский р-н

Реконструкция КЛ-10 кВ

Стадия	Лист	Листов
Р	32	34

Поворот кабеля

Меридиан Энерго

Формат А4

Муфта кабельная 1ПКВТп-10-150/240 (Б)

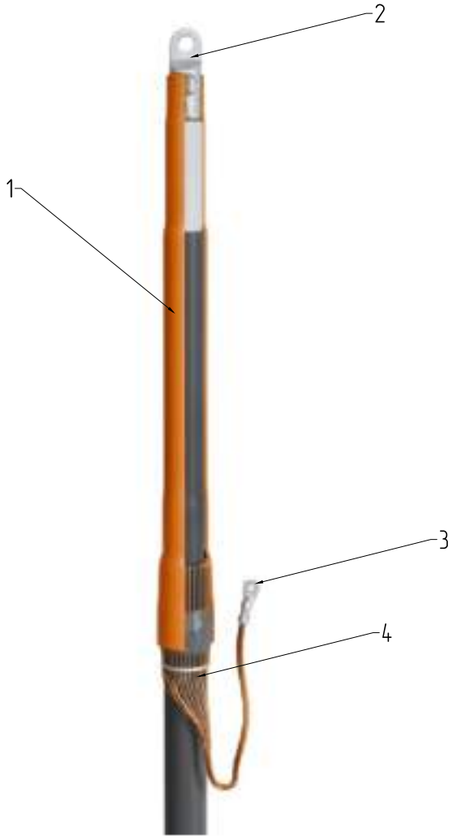

Спецификация

Поз.	Номенклатурное обозначение	Наименование	Кол.	Примечание
1		Изолирующая трубка	1	
2		Наконечник болтовой, под опрессовку или пайку	1	
3		Наконечник на провод заземления	1	
4		Бандажная медная проволока	1	
5		Изолятор	1	

Муфта кабельная 1ПСТп-10-150/240 (Б)

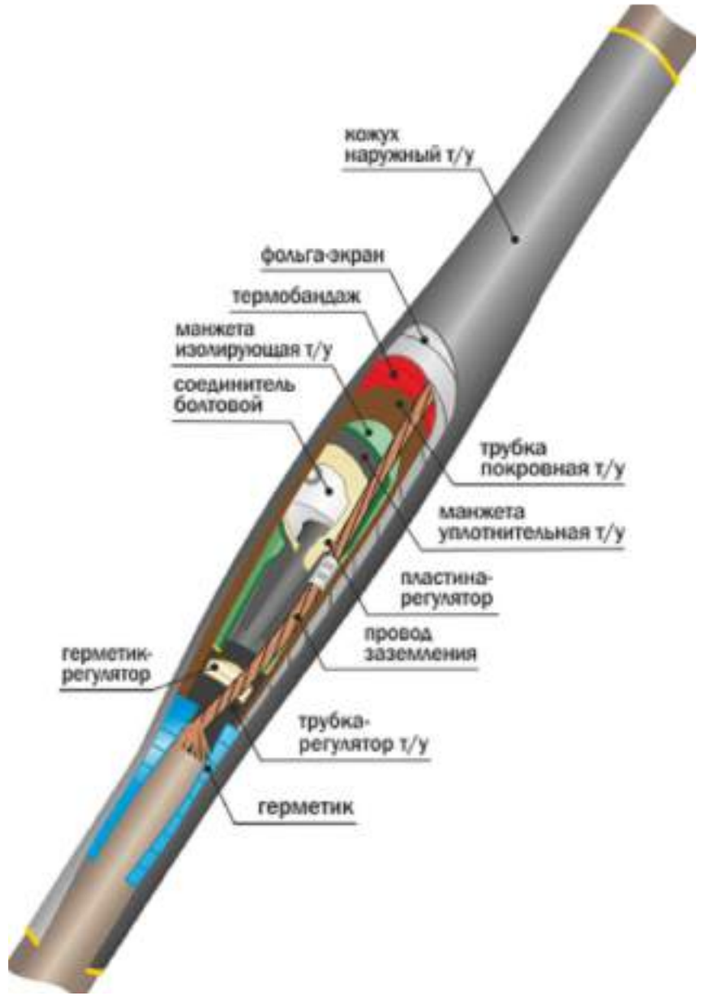

Изм.	Кол.уч.	Лист	№ док.	Подпись	Дата	I-314583			
						Реконструкция КЛ-10 кВ от ЦРП-23 сек.2 до ТП-418 сек.2 в т.ч. ПИР МО Солнечногорский р-н			
Разработал		Боровинских			03.26	Реконструкция КЛ-10 кВ	Стадия	Лист	Листов
Проверил		Маничев			03.26		Р	33	34
ГИП		Маничев			03.26	Внешний вид кабельной муфты	Меридиан Энерго		

Согласовано

Взам. инв. №

Подпись и дата

Инв. № подл.

Формат А3

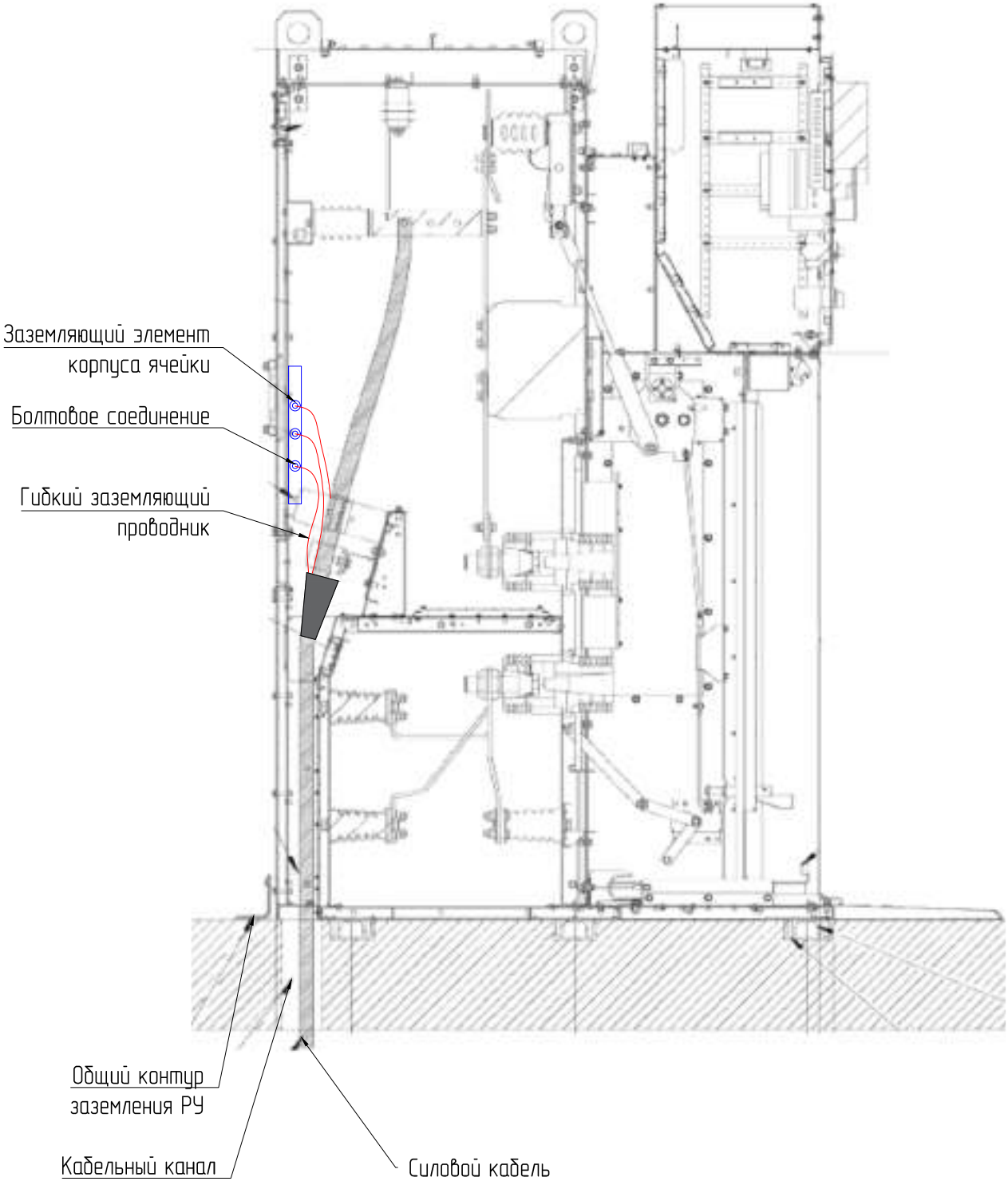

Согласовано

Взам. инв. №

Подпись и дата

Инв. № подл.

Изм.	Кол.уч.	Лист	№ док.	Подпись	Дата

I-314583

Реконструкция КЛ-10 кВ от ЦРП-23 сек.2 до ТП-418 сек.2 в т.ч. ПИР
МО Солнечногорский р-н

Разработал	Боровинских		03.26
Проверил	Маничев		03.26
ГИП	Маничев		03.26

Реконструкция КЛ-10 кВ

Стадия	Лист	Листов
Р	34	34

Ввод кабеля в ячейку

Меридиан Энерго

Формат А4

№ п/п	№ в ЛСР	Наименование работ	Ед.изм.	Кол-во	Ссылка на чертежи и спец-ции	Расчет объемов работ и расхода материальных ресурсов	Примечание
1	2	3	4	5	6	7	8
1. Строительно-монтажные работы КЛ-10 кВ от ЦРП-23 сек.2 до ТП-1187 сек.2							
1.1 Прокладка кабелей в траншеях							
1		Разработка грунта экскаватором	м3	157,059*	лист №54	(831х0,54)х0,7	обусловлено наличием близлежащих коммуникаций
2		Разработка грунта вручную	м3	67,311*	лист №54	(831х0,54)х0,3	обусловлено наличием близлежащих коммуникаций
3		Засыпка траншеи песком	м3	74,79*	лист №54	(831х0,18)	
4		Засыпка траншеи грунтом механизированным способом	м3	104,706*	лист №54	(831х0,36)х0,7	обусловлено наличием близлежащих коммуникаций
5		Засыпка траншеи грунтом вручную	м3	44,874*	лист №54	(831х0,36)х0,3	обусловлено наличием близлежащих коммуникаций
6		Укладка КЛ-10 кВ от ЦРП-23 сек.2 до ТП-1187 сек.2 (кабель 3-АПвПуг-10 1х240/50) в траншее Т-5 (в одной траншее с КЛ-10 кВ от ЦРП-23 сек.2 до ТП-1187 сек.2)	м	831	лист №54		
7		Ввод КЛ-10 кВ (кабель 3-АПвПуг-10 1х240/50) в ЦРП-23	м	10			
8		Ввод КЛ-10 кВ (кабель 3-АПвПуг-10 1х240/50) в ТП-1187	м	10			
9		Монтаж концевой муфты внутренней установки 1ПКВТп-10-150/240 (Б)	шт.	6	лист №59		
10		Монтаж соединительной муфты 1ПСТп-10-150/240 (Б)	шт.	12	лист №59		
11		Монтаж защитных плит ПЗК 240х480х16	шт.	1732*	лист №54		
12		Монтаж уплотнителей УКПт-175/55 (ТП, РП-23)	шт.	2			
16		Укладка кирпича 250х120х65 для несгораемой перегородки	м	1662*	лист №54		
13		Установка информационных знаков	шт.	11*			
1.2 Прокладка кабеля в траншее в трубе БК-160 (открытым способом)							
14		Разработка грунта экскаватором	м3	32,812*	лист №54	(125х0,75)х0,7	обусловлено наличием близлежащих коммуникаций
15		Разработка грунта вручную	м3	14,062*	лист №54	(125х0,75)х0,3	обусловлено наличием близлежащих коммуникаций
16		Засыпка траншеи песком	м3	11,250*	лист №54	(125х0,18)	
17		Засыпка траншеи грунтом механизированным способом	м3	24937	лист №54	(125х0,57)х0,7	обусловлено наличием близлежащих коммуникаций
18		Засыпка траншеи грунтом вручную	м3	10,687	лист №30	(125х0,57)х0,3	обусловлено наличием близлежащих коммуникаций
19		Укладка КЛ-10 кВ ЦРП-23 сек.2 до ТП-1187 сек.2 (кабель 3-АПвПуг-10 1х240/50) в трубах БК-160 (открытым способом) в траншее Т-12 (в одной траншее с КЛ-10 кВ от ЦРП-23 сек.1 до ТП-1187 сек.1)	м	125	лист №30		
20		Укладка резервных труб БК-160 мм (открытым способом)	м	125			
21		Монтаж уплотнителей УКП-175/50	шт.	44			
22		Монтаж заглушек для резервных труб БК-160 мм	шт.	44			
23		Монтаж соединительных муфт для труб БК-160 мм	шт.	12			

*- применен коэффициент 0.5, т.к. аналогичный объем работ проектируется по договорам I-314584

Согласовано

Взам. инв. №

Подпись и дата

Инв. № подл.

Расчет объемов работ разработки грунта вручную:
(Lкаб. х Рытье тр. Т-3)+(Lкаб. в трубе х Рытье тр. Т-10)
Расчет объемов работ засыпки траншеи песком:
(Lкаб. х Vпес. тр. Т-3)+(Lкаб. в трубе х Vпес. Т-10)
Расчет объемов работ засыпки грунта вручную:
(Lкаб. х Обр.зас. тр. Т-3)+(Lкаб. в трубе х Обр.зас. тр. Т-10)

Lкаб.- длина кабеля
Рытье тр. Т-3 - рытье траншеи Т-3
Vпес. Т-3 - объем песка траншеи Т-3
Обр.зас. тр. Т-3 - обратная засыпка траншеи Т-3

Изм.	Кол.уч.	Лист	№ док.	Подпись	Дата
Разработал		Боровинских			03.26
Проверил		Маничев			03.26
ГИП		Маничев			03.26

I-314583.ВОР

Реконструкция КЛ-10 кВ от ЦРП-23 сек.2 до ТП-418 сек.2 в т.ч. ПИР
МО Солнечногорский р-н

Стадия	Лист	Листов
Р	1	2

Реконструкция КЛ-10 кВ

Ведомость объемов работ

Меридиан Энерго

Формат А3

№ п/п	№ в ЛСР	Наименование работ	Ед.изм.	Кол-во	Ссылка на чертежи и спец-ции	Расчет объемов работ и расхода материальных ресурсов	Примечание
1	2	3	4	5	6	7	8
1.3 Прокладка кабелей методом ГНБ							
25		Разработка грунта для приямков	м3	89,025	лист №20-36	((1,5х1,5х1,5)х16)+((1,5х1,5х2,0)х7)+(1,5х1,5х2,5)	
26		Укладка К/Л-10 кВ РП-23 сек.2 до ТП-1187 сек. 2 (кабель 3-АПвПуг-10 1х240/50) в основной трубе БК-160 методом ГНБ (закрытым способом)	м	385	лист №27, 30		
27		Укладка К/Л-10 кВ РП-23 сек.2 до ТП-1187 сек. 2 (кабель 3-АПвПуг-10 1х240/50) в основной трубе БК-160 методом продавливания (закрытым способом)	м	141	лист №20-26, №28-29, №31-36		
28		Укладка резервных труб БК-160 мм (методом ГНБ/продавливание)	м	526			
29		Укладка основных труб БК-160 мм (методом ГНБ/продавливание) для проекта по договору I-314584 (К/Л-10 кВ РП-23 сек.1 до ТП-1187 сек.1)	м	526			385-ГНБ 141-продавливание
30		Укладка резервных труб БК-160 мм (методом ГНБ/продавливание) для проекта по договору I-314584 (К/Л-10 кВ РП-23 сек.1 до ТП-1187 сек.1)	м	526			385-ГНБ 141-продавливание
31		Монтаж уплотнителей УКП-175/50	шт.	24			
32		Монтаж заглушек для резервных труб БК-160	шт.	48			
1.4. Пусконаладочные работы							
33		Испытание кабельной линии 10 кВ повышенным напряжением, 1 каб. линия	исп.	1			
34		Фазировка кабельной линии 10 кВ, 1 кабельная линия	фаз.	1			
35		Измерение сопротивления изоляции кабельной линии 10 кВ, 1 каб. линия	исп.	1			

Согласовано

Взам. инв. №

Подпись и дата

Инв. № подл.

Поз.	Наименование и техническая характеристика	Тип, марка, обозначение документа, опросного листа	Код продукции	Поставщик	Ед. измерения	Кол.	Масса 1 ед., кг	Примечание
1	Строительство КЛ-10 кВ от РП-23 сек.2 до ТП-1187 сек. 2							
	Прокладка КЛ-10 кВ в траншеях							
	Кабельная продукция							
1	Кабель силовой одножильный, с изоляцией из сшитого полиэтилена	АПвПуг 1х240/ 50			км	2,604*	1556	Аттестация ПАО Россети в соответ. с приказом ПАО РМР №91 от 28.01.22г.
	Материалы для электромонтажа и оборудование							
2	Муфта концевая внутренней установки	1ПКВТп-10-150/240 (Б)			шт.	6		Аттестация ПАО Россети в соответ. с приказом ПАО РМР №91 от 28.01.22г.
3	Муфта соединительная	1ПСТп-10-150/240 (Б)			шт.	12		Аттестация ПАО Россети в соответ. с приказом ПАО РМР №91 от 28.01.22г.
4	Плита защиты кабеля	ПЗК 240х480х16			шт.	1732		Не требует аттестации
5	Кирпич красный полнотелый	250х120х65			шт.	1662		Не требует аттестации
6	Стяжка нейлоновая	КСУ9х500			упак.	15	(в упаковке 100 шт.)	Не требует аттестации
7	Уплотнитель кабельных проходов	УКП-175/50			шт.	2		Аттестация ПАО Россети
	Строительные материалы							
8	Песок				м3	74,79		Не требует аттестации
	Прочее							
9	Знак на пластине	Охранная зона кабеля			шт.	11		Не требует аттестации
	Прокладка КЛ-10 кВ в траншеях в трубах БК-160 (открытым способом)							
	Кабельная продукция							
10	Кабель силовой одножильный, с изоляцией из сшитого полиэтилена	АПвПуг 1х240/ 50			км	0,384*	1556	Аттестация ПАО Россети в соответ. с приказом ПАО РМР №91 от 28.01.22г.

* – в том числе на укладку 2%, в том числе ввод в ЦРП-10 кВ №23 – 30 м, ввод в ТП-1187 – 30 м

** – в том числе на укладку 2%

Согласовано

Взам. инв. №

Подпись и дата

Инв. № подл.

Изм.	Кол.уч.	Лист	№ док.	Подпись	Дата
Разработал		Боровинских			03.26
Проверил		Маничев			03.26
ГИП		Маничев			03.26

I-314583.СО

Реконструкция КЛ-10 кВ от ЦРП-23 сек.2 до ТП-418 сек.2 в т.ч. ПИР МО Солнечногорский р-н

Реконструкция КЛ-10 кВ

Стадия	Лист	Листов
Р	1	2

Спецификация

Меридиан Энерго

Формат А3

Поз.	Наименование и техническая характеристика	Тип, марка, обозначение документа, опросного листа	Код продукции	Поставщик	Ед. измерения	Кол.	Масса 1 ед., кг	Примечание
	Материалы для электромонтажа и оборудование							
11	Уплотнитель кабельных проходов	УКП-175/50			шт.	44		Аттестация ПАО Россети
12	Труба ПРОТЕКТОРФЛЕКС БК-160/8,9 SN16	d=160 мм	ТУ 2248-003-34311042-2015	ООО "Энерготэк"	м	250	(в т.ч. резерв 125м)	Аттестация ПАО Россети
13	Соединительная муфта для трубы БК-160/8,9 SN16	d=160 мм			шт.	12		Аттестация ПАО Россети
14	Заглушка для трубы БК-160/8,9 SN16	d=160 мм			шт.	44		Аттестация ПАО Россети
	Строительные материалы							
15	Песок				м3	11,25		Не требует аттестации
	Прокладка КЛ-10 кВ методом методом ГНБ (закрытым способом)							
	Кабельная продукция							
16	Кабель силовой одножильный, с изоляцией из сшитого полиэтилена	АПвПуг 1х240/ 50			км	1,611	1556	Аттестация ПАО Россети в соответ. с приказом ПАО РМР №91 от 28.01.22г.
	Материалы для электромонтажа и оборудование							
17	Уплотнитель кабельных проходов	УКП-175/50			шт.	24		Не требует аттестации
18	Труба ПРОТЕКТОРФЛЕКС БК-160/12,5 SN48	d=160 мм	ТУ 2248-003-34311042-2015	ООО "Энерготэк"	м	2104	(в т.ч. резерв 1052м)	Не требует аттестации
19	Заглушка для трубы БК-160/12,5 SN48	d=160 мм			шт.	48		Не требует аттестации

Согласовано

Взам. инв. №

Подпись и дата

Инв. № подл.